ТЕХНОГРАД

Сохраняя баланс интересов

DoorHan®

ТЕХНОГРАД
Сохраняя баланс интересов

Общая информация	2
Правила безопасности и эксплуатации	3
Элементы безопасности конструкции	4
Общий вид	5
Комплект поставки	6
Монтаж изделия	6
Ввод в эксплуатацию	10
Техническое обслуживание	10
Неисправности и способы их устранения	12

Уравнительная платформа электрогидравлическая с выдвижной аппарелью серий DS, DSI

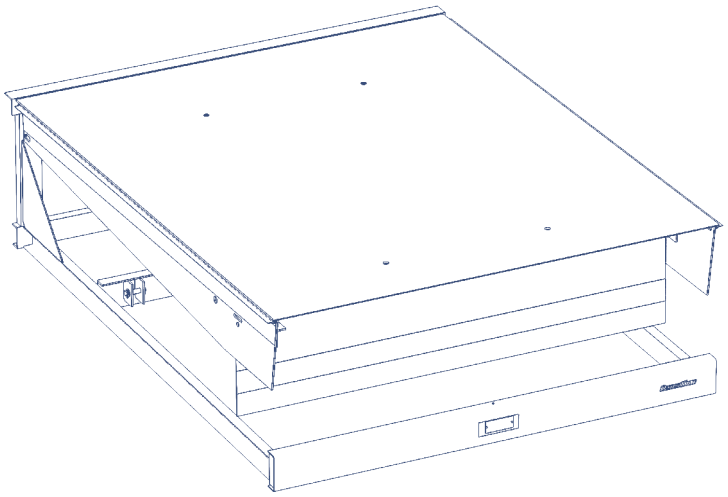

Инструкция по монтажу и эксплуатации

ДЕКЛАРАЦИЯ ИЗГОТОВИТЕЛЯ О СООТВЕТСТВИИ

Производитель: ООО «СторХан», Россия, 143002, Московская обл., Одинцовский р-н, с. Акулово, ул. Новая, д. 120.
Товарный знак: DoorHan.
Уравнительные платформы серий DS, DSI соответствуют требованиям директивы:
2006/42/EC Machinery, 2006/95/EC Low-voltage, 2004/108/EC Electromagnetic compatibility and harmonized to the following standards EN ISO 12100:2010, EN 1398:2009, EN 60204-1:2006/A1:2009/Cor.Feb.:2010, EN 61000-6-2:2005/Corr.Sep.:2005, EN 61000-6- 4:2007/A1:2011.

Данная декларация соответствия не применяется в случаях:

- если изделие эксплуатируется в экстремальных климатических условиях, в магнитном действии окружающей среды и т. д., а также при наличии особых условий, например, опасности взрыва;
- если изделие эксплуатируется для погрузки/выгрузки опасных веществ, например, кислот, излучающих радиацию материалов, расплавленного металла, хрупких грузов.

1. ОБЩАЯ ИНФОРМАЦИЯ

Настоящее руководство предназначено для ознакомления обслуживающего персонала с устройством, работой и техническим обслуживанием уравнительной платформы с выдвижной аппарелью. Инструкция является сводом правил безопасной эксплуатации и технического обслуживания уравнительной платформы. Изготовитель не осуществляет непосредственного контроля за работой оборудования, не занимается его обслуживанием и размещением. Всю ответственность за безопасность во время эксплуатации и технического обслуживания оборудования, а также за изучение и правильное понимание инструкций перед началом работы несет оператор.

Уравнительная платформа с выдвижной аппарелью предназначена для осуществления доступа из зоны склада в кузов автомобиля.

Установку, эксплуатацию и техническое обслуживание должен проводить только квалифицированный персонал.

Изготовитель оставляет за собой право вносить изменения в конструкцию без предварительного уведомления.

Подъемное оборудование:

- вилочный погрузчик грузоподъемностью от 35 кН и длиной вил не менее 2 000 мм;
- подъемный кран грузоподъемностью от 20 кН.

Оборудование для установки:

- сварочный аппарат (5–200 А) или аналогичный;
- электроды для сварки 3 мм.

Блок управления

Уравнительная платформа серий DS, DSI совместима с блоками управления DCUT-1/2/3.

Функции	DCUT-1	DCUT-2	DCUT-3
Автоматический возврат по однократному нажатию кнопки AUTO		●	●
400 В	●	●	●
Внешний светофор		●	●
Внутренний светофор		●	●
Освещение платформы		●	●
Блокировка при закрытых воротах	●	●	●
Подключение дополнительных устройств безопасности		●	●
Индикатор необходимости технического обслуживания		●	●
Цифровой дисплей		●	●
Управление воротами			●
Управление надувным герметизатором			●

2. ПРАВИЛА БЕЗОПАСНОСТИ И ЭКСПЛУАТАЦИИ

ПЕРЕД МОНТАЖОМ И ВВОДОМ В ЭКСПЛУАТАЦИЮ НЕОБХОДИМО ОЗНАКОМИТЬСЯ С ДАННОЙ ИНСТРУКЦИЕЙ

ВНИМАНИЕ!

Для стандартных погрузчиков с надувными колесами допускается использование уравнительных платформ с точечной нагрузкой 1,3 Н/мм^2.

Для погрузочной техники, имеющей высокую точечную нагрузку, такой как электрические штабелеры, перевозчики поддонов, ричтраки, сборщики заказов на полиуретановых колесах обязательно использование платформ с точечной нагрузкой 6,5 Н/мм^2.

- Запрещается использование не по назначению.
- Обеспечьте достаточное освещение и хорошую видимость при эксплуатации уравнительной платформы.
- Во время управления уравнительной платформой следите, чтобы в зоне работы не находились люди и грузы.
- Будьте внимательны при работе с негабаритными, неустойчивыми или опасными грузами, а также в случае наличия препятствия в зоне уравнительной платформы.
- Во время работы уравнительной платформы ворота должны быть полностью открыты.
- Убедитесь, что автомобиль находится в требуемом положении. При наличии риска скатывания автомобиля зафиксируйте колеса при помощи специальных стопоров.
- Перед погрузкой/разгрузкой убедитесь, что аппарель по всей ширине лежит в кузове автомобиля. Минимальное расстояние захода аппарели в кузов автомобиля — 100 мм.
- Блок управления должен располагаться таким образом, чтобы оператор всегда мог контролировать процесс погрузки/разгрузки.
- Для предотвращения травм во время установки, держитесь на безопасном расстоянии от уравнительной платформы.
- При проведении электрических подключений убедитесь в отсутствии электроэнергии.
- При отсутствии работ платформа должна находиться в парковочном положении.
- Не кладите аппарель на встроенный лифт грузовика.
- Не превышайте максимально допустимый угол наклона 12,5 % или 7°.

3. ЭЛЕМЕНТЫ БЕЗОПАСНОСТИ КОНСТРУКЦИИ

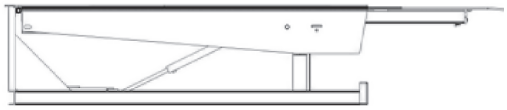	Скорость подъема и опускания уравнительной платформы не превышает 0,15 м/сек.
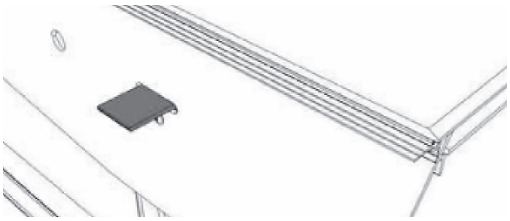	Для безопасного проведения технического обслуживания и электрических подключений уравнительная платформа оборудована фиксатором платформы в поднятом положении.
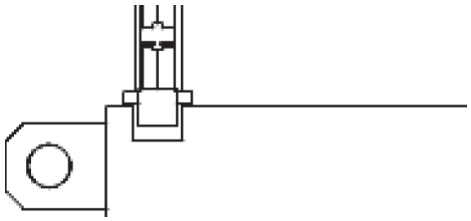	Подъемный цилиндр уравнительной платформы имеет клапан безопасности, который в случае обрыва шланга во время подъема/опускания зафиксирует платформу в поднятом состоянии.
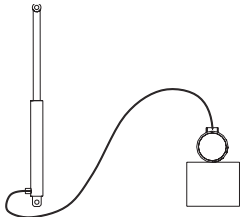	Все комплектующие гидравлической системы рассчитаны на превышение давления в два раза больше номинального.
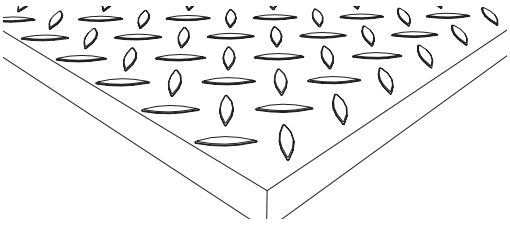	Верхний лист уравнительной платформы выполнен из «чечевичного» листа для обеспечения наилучшего сцепления колес погрузчика с крышкой платформы.
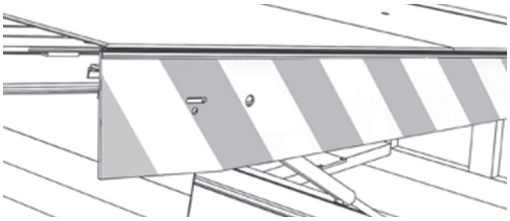	На боковые поверхности платформы нанесена черно-желтая маркировка, благодаря которой видно, что платформа находится выше уровня пандуса.
	Уровень шума платформы во время эксплуатации в радиусе 1 м от уравнительной платформы не превышает 85 дБ.
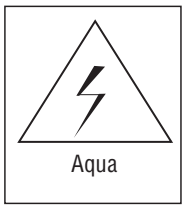	Степень защиты данного оборудования составляет IP54.

4. ОБЩИЙ ВИД

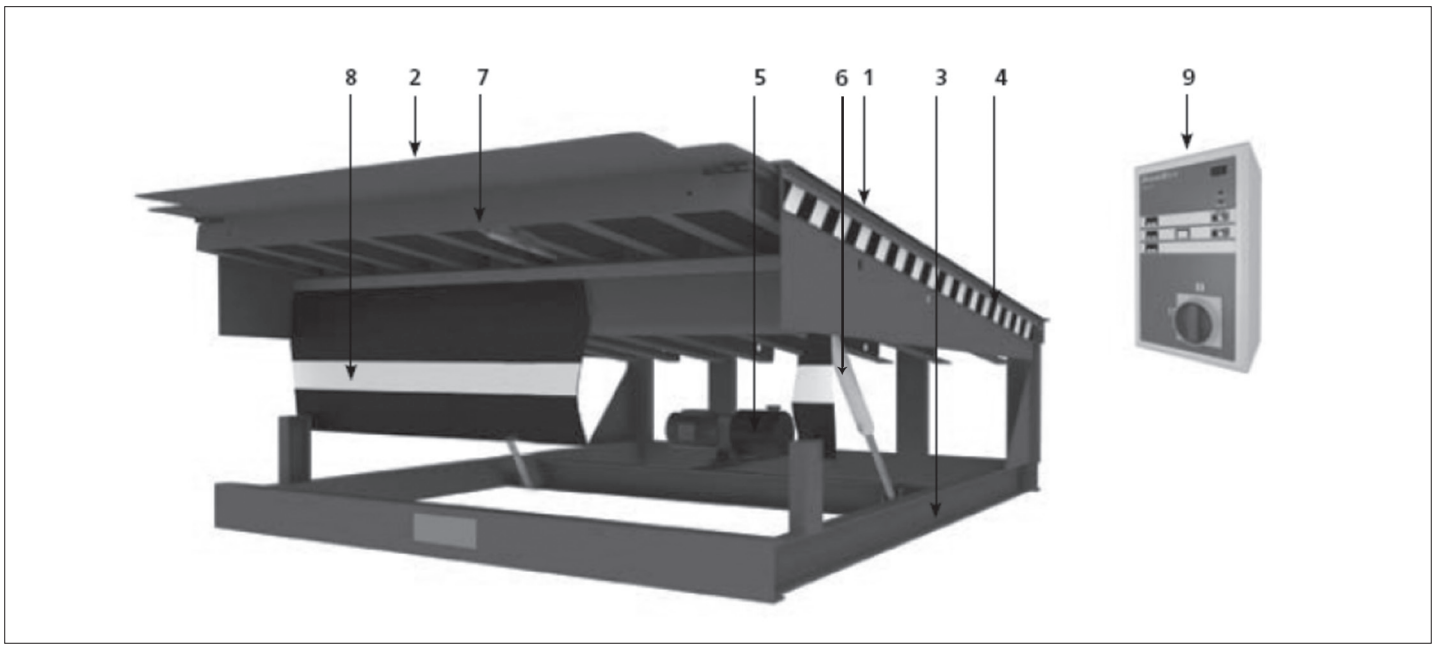

1. Крышка платформы
2. Аппарель
3. Ферма
4. Сигнальные черно-желтые полосы
5. Гидравлический насос
6. Подъемный цилиндр
7. Цилиндр аппарели
8. ПВХ-шторка фронтальная
9. Блок управления

Верхний лист уравнительной платформы выполнен из стали с чечевичным рифлением толщиной 8/(0,8–2,4) мм либо 10/(1–3) мм. Верхний лист толщиной 8 мм используется, когда погрузка/разгрузка производится с помощью стандартного погрузчика с надувными колесами, если же используется оборудование с более высокой точечной нагрузкой (например, электрический штабелер), устанавливается лист толщиной 10 мм. При эксплуатации платформы возможна небольшая деформация верхнего листа платформы, которая не отражается на работе изделия.

Аппарель изготавливается из стального листа толщиной 12 мм с чечевичным рифлением высотой 1,2–3,6 мм.

Возможна внешняя установка гидравлического привода.

Технические характеристики	
Грузоподъемность	6 000 кг (60 кН) / 10 000 кг (100 кН)
Максимальная точечная нагрузка (верхний лист 8 мм)	1,3 Н/мм^2
Максимальная точечная нагрузка (верхний лист 10 мм)	6,5 Н/мм^2
Потребляемая мощность	1,1 кВт
Напряжение питания	400 В, 3 фазы
Напряжение управления	24 В
Степень защиты блока управления	IP54
Рабочая жидкость	масло гидравлическое Mobil Univis HVI 26/G-Special Hydraulic Nord-32
Класс очистки перед покраской	Sa 2
Толщина окрашиваемого слоя	60–90 мкм
Рабочий диапазон температур	-30...+50 °C

5. КОМПЛЕКТ ПОСТАВКИ

В комплект поставки входят:

1. Платформа уравнительная, 1 шт.
2. Блок управления, соединительные кабели*, 1 шт.
3. Паспорт, 1 шт.
4. Руководство по эксплуатации, 1 шт.

*Блок управления заказывается отдельно в соответствии с функциями, необходимыми заказчику для эксплуатации платформы. Для платформ длиной до 3 м используется соединительный кабель 7 м (арт. DKTL02), для платформ длиной более 3 м используется соединительный кабель 10,5 м (арт. DKTL02-1).

6. МОНТАЖ ИЗДЕЛИЯ

При монтаже выполняйте все действующие правила безопасности. Монтаж уравнительной платформы должен проводиться службой сервиса DoorHan или службой дилера, уполномоченного DoorHan.

Для монтажа уравнительной платформы в приямок используйте вилочный погрузчик или подъемный кран.

Перед монтажом обязательно убедитесь:

- соответствует ли приямок технической документации (см. раздел «Приложения»);
- соответствует ли приямок для монтажа уравнительной платформы.

6.1. РАЗГРУЗКА

Проверьте, не была ли повреждена уравнительная платформа при транспортировке. Всегда перевозите и храните уравнительную платформу в горизонтальном положении, не допускайте ее падения. Одновременно разгружайте только одну уравнительную платформу.

6.2. ПОДГОТОВКА ПРИЯМКА

Перед установкой платформы подготовьте приямок строго в соответствии с чертежами, которые предоставляет изготовитель. Все размеры, типы уравнительных платформ и приямков, а также рекомендации по выполнению приямков приведены в разделе «Приложения».

6.3. ВСТРОЕННЫЙ МОНТАЖ

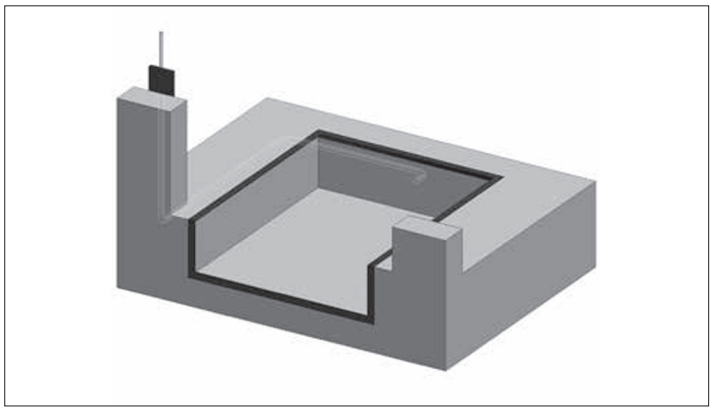

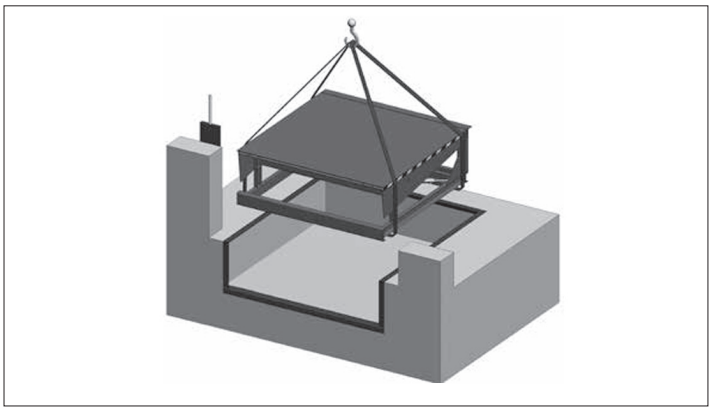

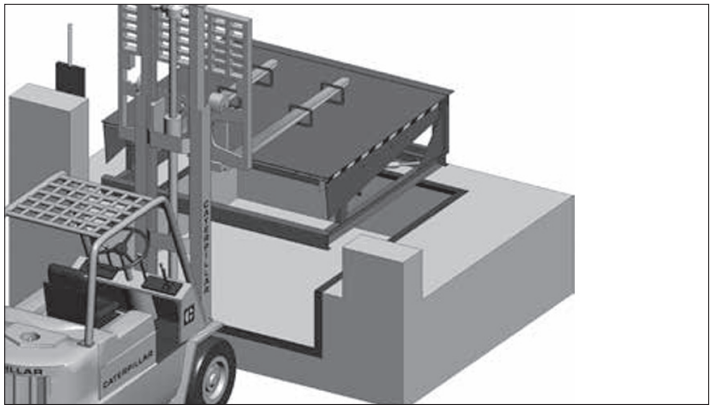

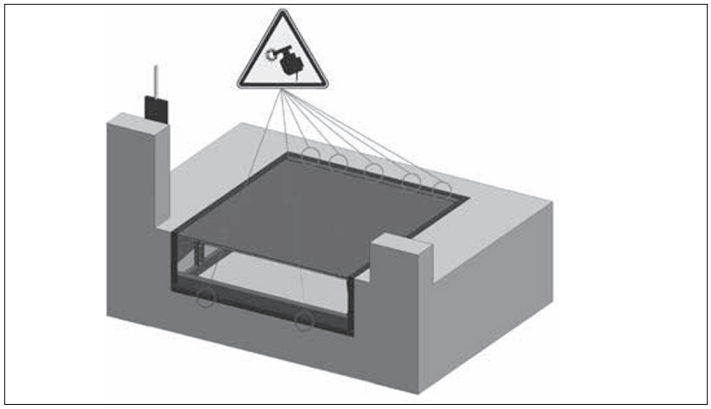

1. Протяните через трубу (см. раздел «Приложения») соединительные провода.
2. Установите уравнительную платформу так, чтобы задние углы плотно прилегали к задней части приямка.
3. Зазор между уравнительной платформой и стенками приямка по бокам должен составлять 10–15 мм.
4. Приварите уравнительную платформу как показано на рис. А (стр 8).

6.4. ВСТРОЕННЫЙ МОНТАЖ ПРИ ИСПОЛЬЗОВАНИИ С АВТОМОБИЛЕМ, ИМЕЮЩИМ ЛИФТ

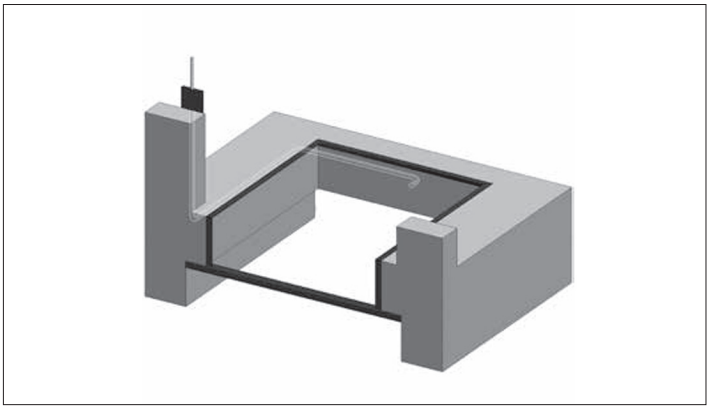

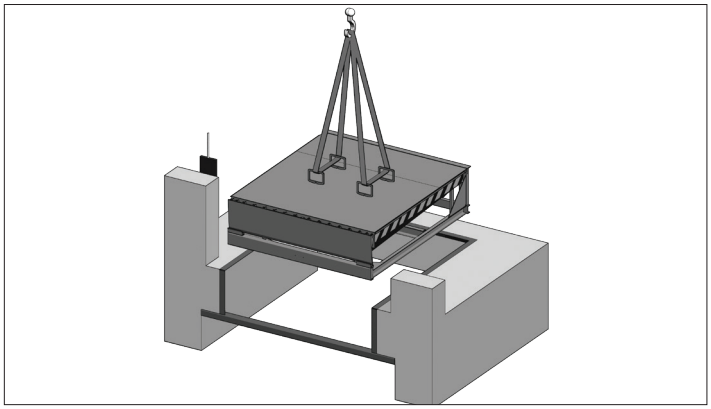

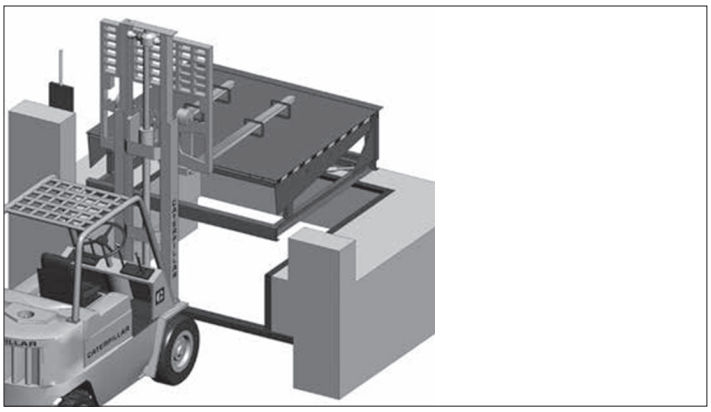

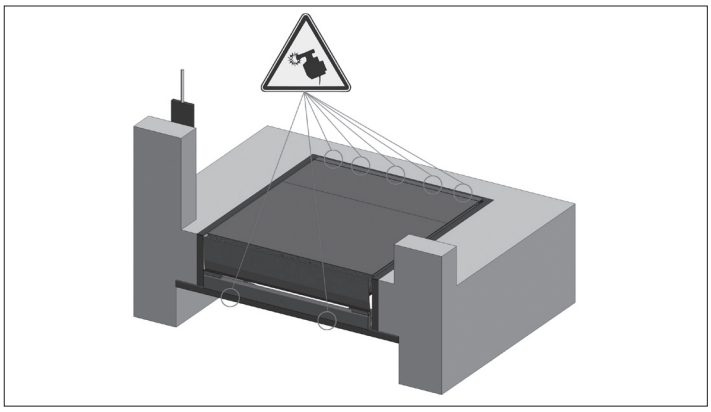

1. Протяните через трубу (см. раздел «Приложения») соединительные провода.
2. Установите уравнительную платформу так, чтобы задние углы плотно прилегали к задней части приямка.
3. Зазор между уравнительной платформой и стенками приямка по бокам должен составлять 10–15 мм.
4. Приварите уравнительную платформу как показано на рис. А (стр. 8).

A

50
200

50
200

Зазор между приямком и уравнительной платформой должен быть 10–15 мм

6.5. ПОДВЕСНОЙ МОНТАЖ

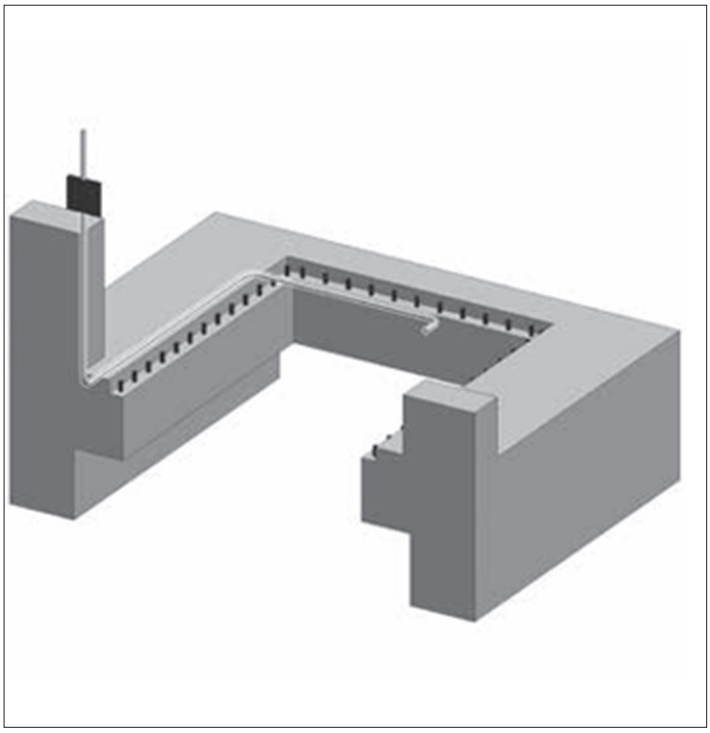

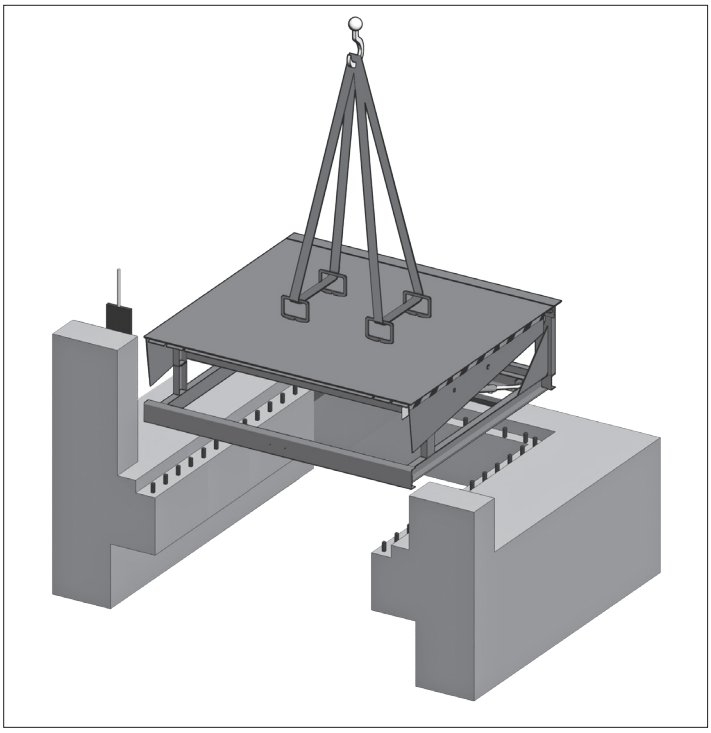

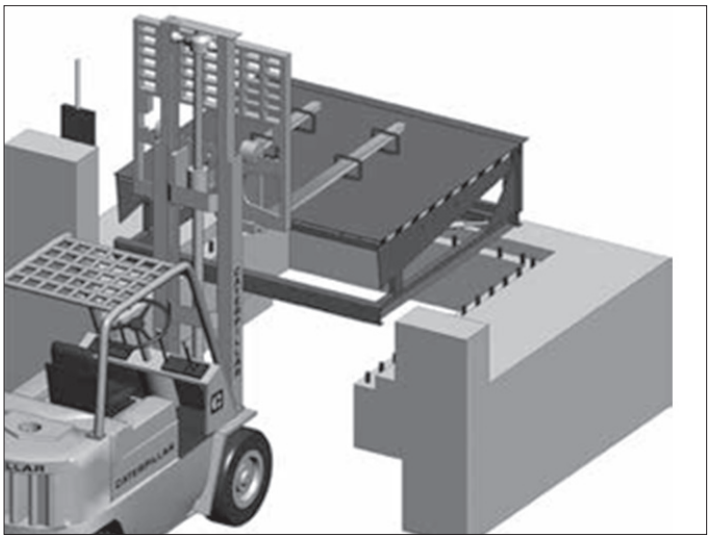

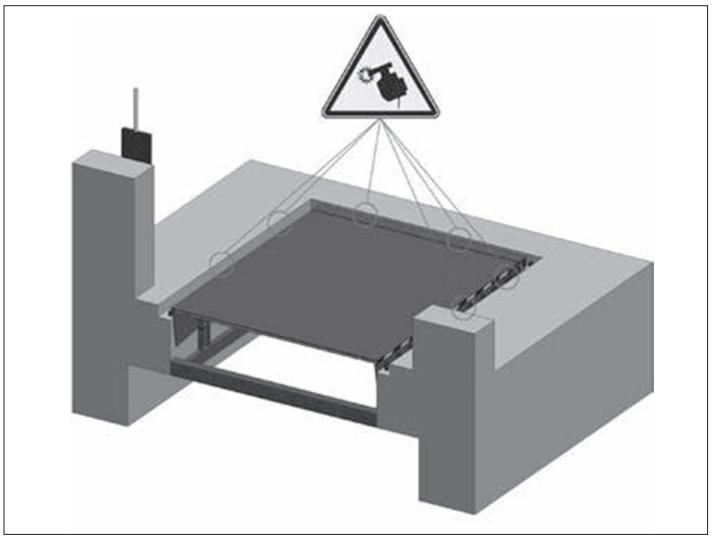

1. Протяните через трубу (см. раздел «Приложения») соединительные провода.
2. Установите уравнительную платформу в соответствующее положение.
3. С помощью электросварки соедините внешнюю раму уравнительной платформы с заранее установленными закладными элементами (см. рис. Б).
4. Установите и приварите внешнюю раму уравнительной платформы к арматуре так, чтобы рабочий зазор между швеллером и крышкой платформы составлял 15 мм с обеих сторон.
5. Забетонируйте места соединений.

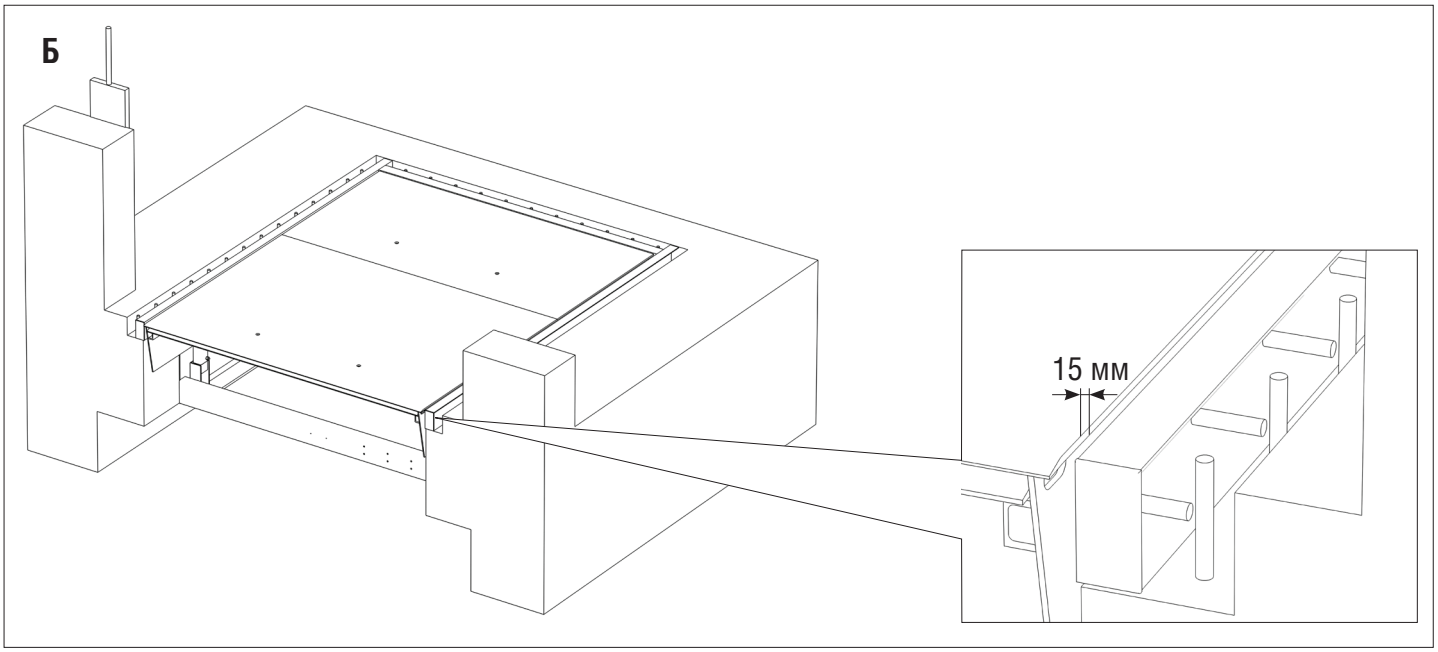

6.6. МОНТАЖ БЛОКА УПРАВЛЕНИЯ

Блок управления необходимо монтировать так, чтобы оператор всегда мог контролировать процесс управления уравнительной платформой.

7. ВВОД В ЭКСПЛУАТАЦИЮ

Соедините проводом металлический корпус оборудования с заземляющим устройством!

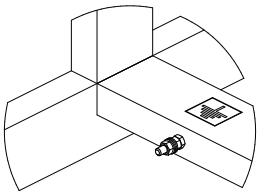

Перед включением блока управления удалите транспортировочные болты на откидных ножках уравнительной платформы!

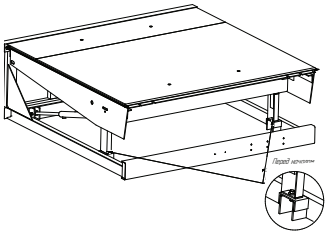

Подключите блок управления к уравнительной платформе в соответствии с инструкцией на данный блок. Сделайте 4–5 полных цикла открытия-закрытия, убедитесь что платформа работает в штатном режиме.

При управлении уравнительной платформой соблюдайте следующие правила:

- Не используйте уравнительную платформу, если в зоне работы находятся люди или посторонние предметы.
- Следите, чтобы аппарель лежала в кузове по всей ширине и заходила в кузов не менее чем на 100 мм.
- Не превышайте допустимую грузоподъемность (грузоподъемность соответствует общему весу погрузчика с грузом и водителем).
- Категорически запрещается поднимать крышку платформы с лежащим на ней грузом.
- После проведения работ незамедлительно переведите платформу в нерабочее (парковочное) положение.
- Во время проведения погрузки/разгрузки не отключайте питание блока управления. Главный выключатель также является аварийным выключателем питания. Запрещено использовать уравнительную платформу при выключенном питании, так как это может привести к повреждению гидравлической системы.
- Погрузчикам запрещается передвигаться по платформе со скоростью более 5 км/ч.

Установите автомобиль с открытым кузовом напротив уравнительной платформы так, чтобы он упирался в резиновые бамперы. Зафиксируйте колеса автомобиля для избежания нежелательных отъездов.

Установите главный выключатель в положение «1». Нажмите кнопку подъема платформы. После того, как платформа поднимется выше кузова автомобиля, нажмите кнопку выдвижения аппарели. Аппарель должна заходить в кузов автомобиля не менее чем на 100 мм. После нажмите кнопку опускания платформы — под собственным весом платформа с выдвинутой аппарелью опустится, и аппарель ляжет в кузов автомобиля.

После погрузки/разгрузки необходимо вернуть платформу в парковочное положение. Для этого нажмите на кнопку автопарковки (блоки управления DCUT-2/3). Для других блоков управления необходимо нажать кнопку подъема платформы, дождаться ее подъема выше уровня горизонта на 50–100 мм, затем нажать кнопку возврата аппарели. После того как аппарель вернется в исходное положение необходимо нажать кнопку опускания платформы — платформа опустится под собственным весом в парковочное положение.

АВАРИЙНАЯ ОСТАНОВКА

В случае аварийной ситуации поверните главный выключатель на «0».

Перед возобновлением работы, убедитесь, что питание включено, нет никого под платформой. Нажмите кнопку подъема платформы.

8. ТЕХНИЧЕСКОЕ ОБСЛУЖИВАНИЕ

ВНИМАНИЕ!

При проведении технического обслуживания платформу необходимо зафиксировать в поднятом положении при помощи специальной ремонтной подпорки.

Если уравнительная платформа не использовалась более 6 месяцев, то необходимо произвести замену масла в гидравлической системе. В противном случае электрогидравлический привод уравнительной платформы может работать некорректно.

Во время технического обслуживания необходимо проверить:

1. Сигнальная черно-желтая полоса справа/слева — возможность восприятия.
2. Несущая конструкция — состояние сварочных швов, несущих профилей, муфт, валов и коррозии.
3. Электрооборудование:
   - блок управления — состояние, работа, бесперебойное управление, защита от несанкционированного и ошибочного ввода команд;
   - аварийный выключатель — обозначение, состояние, бесперебойная работа;

- провода — повреждения, монтаж, защита от натяжения;
- концевые выключатели (если имеются) — состояние, работа.

4. Гидростанция и гидрооборудование — герметичность, наличие масла.

Шланговые соединения — монтаж, повреждения, деформация, коррозия.

Шланги и штуцера — фиксация, повреждения, хрупкость.

Цилиндры — монтаж, трещины, состояние в местах соединения со шлангами, состояние поверхности поршня.

5. Устройства безопасности — работа боковых шторок безопасности.

Замена рабочей жидкости

1. Отсоедините подъемный цилиндр от платформы и фермы.
2. Задвиньте вручную шток цилиндра, рабочая жидкость вернется в бак.
3. Отсоедините от подъемного цилиндра шланг и опустите в подходящую емкость.
4. Нажмите кнопку пуска, жидкость начнет поступать из бака в емкость.
5. Как только жидкость начнет брызгать, отпустите кнопку и залейте новую жидкость в бак. При заливке жидкости другого типа, необходимо ополоснуть бак (как описано выше).
6. Установите на место шланг и цилиндр.

Удаление воздуха

1. Установите подъемный цилиндр вертикально (выход шланга вверх), нажмите кнопку пуска, при этом жидкость начнет поступать в цилиндр.
2. Задвиньте шток цилиндра вручную, жидкость вернется обратно в бак.
3. Повторите последние две операции два или более раз, чтобы жидкость вытеснила весь воздух.
4. Отрегулируйте дроссель обратного тока масла так, чтобы скорость опускания была не более 150 мм/с.
5. Повторите ту же операцию для цилиндра аппарели.
6. Проверьте работу уравнительной платформы.

обратного тока масла так, чтобы скорость опускания была не более 150 мм/с.

5. Проверьте работу уравнительной платформы.

Регламент технического обслуживания

Виды работ	Работа	Периодичность
Проверка общего состояния уравнительной платформы	Визуальный осмотр: • состояние сварных швов, • состояние профилей усиления, • отсутствие ржавчины	1 раз в 6 месяцев (при необходимости — чаще)
Смазка шарниров	Смазка (Литол-24)	1 раз в 6 месяцев (при необходимости — чаще)
Проверка гидравлики	Визуальный осмотр: • общее состояние гидросистемы, • отсутствие течи в основных узлах, • проверка повреждений гидроцилиндров (трещины, коррозия)	1 раз в год (при необходимости — чаще)
Электрические подключения	Проверка надежности всех электрических соединений	1 раз в 6 месяцев (при необходимости — чаще)
Замена рабочей жидкости	Замена рабочей жидкости в соответствии с инструкцией	1 раз в 2 года

9. НЕИСПРАВНОСТИ И СПОСОБЫ ИХ УСТРАНЕНИЯ

Неисправность	Вероятная причина	Способ устранения
Платформа не поднимается (насос не вращается)	Отсутствует питающее напряжение	Проверьте электрические провода
	Сгорел предохранитель	Замените предохранитель в блоке управления DCUT-2/3 — 5KT6, DCUT-1 — 65 TS DKHL010101-S - F3.1,5A
	Сработал выключатель блокировки платформы	Проверьте выключатель
Платформа не поднимается (насос вращается)	Отсутствует рабочая жидкость или ее недостаточно	Проверьте уровень рабочей жидкости, долейте при необходимости
	Неправильная фазировка	Поменяйте 2 любые фазы местами в блоке управления
	На уравнительной платформе лежит груз	Снимите груз с уравнительной платформы
	Поврежден гидравлический цилиндр или шланг	Замените неисправный элемент гидравлической системы
	Разрегулирован клапан давления	Проверьте регулировку клапана Brevini — VMH-A Bosch — VM1
Скорость подъема слишком медленная	Низкий уровень напряжения	Проверьте напряжение питания
	Подтекает жидкость	Найдите и устраните утечку
	Вязкость рабочей жидкости меньше допустимой	Замените рабочую жидкость
	Разрегулирован перепускной клапан	Проверьте регулировку клапана Brevini — VMH-A Bosch — VM1
Платформа не поднимается на требуемую высоту	Низкий уровень рабочей жидкости в баке	Долейте рабочую жидкость до необходимого уровня
	Имеются механические повреждения или не смазаны проушины	Устраните механические повреждения, смажьте проушины смазкой ЛИТОЛ-24
	Разрегулирован перепускной клапан	Проверьте регулировку клапана Brevini — VMH-A Bosch — VM1
	Неисправен цилиндр	Замените цилиндр
Платформа поднимается, но не опускается	Неисправен клапан обратного тока масла	Замените клапан Brevini — Y3 Bosch — CE3DT(1)
	Неисправна катушка электромагнитного клапана	Замените катушку электромагнитного клапана Brevini — Y3 Bosch — CE3DT(1)
	Разрегулирован дроссель	Проверьте регулировку дросселя Brevini — SU1010 Bosch — STM12-VU
	Заблокирован клапан защиты от обрыва шланга	Проверьте и отрегулируйте шланг в главном цилиндре
Аппарель не выходит	Отсутствует рабочая жидкость или ее недостаточно	Проверьте уровень рабочей жидкости, долейте при необходимости
	Неисправен электромагнитный клапан	Замените клапан Brevini — Y2 Bosch — VE3
	Неисправна катушка электромагнитного клапана	Замените катушку электромагнитного клапана Brevini — Y3 Bosch — VE3
	Не подается напряжение на катушку магнитного клапана	Проверьте соединения и электрические провода
	Посторонний предмет в механизме выхода аппарели	Удалите предмет из механизма

Неисправность	Вероятная причина	Способ устранения
Аппарель не заходит	Отсутствует рабочая жидкость или ее недостаточно	Проверьте уровень рабочей жидкости, долейте при необходимости
	Неисправен электромагнитный клапан	Замените клапан Brevini — Y3 Bosch — CE3DT(2)
	Неисправна катушка электромагнитного клапана	Замените катушку электромагнитного клапана Brevini — Y3 Bosch — CE3DT(1)
	Не подается напряжение на катушку магнитного клапана	Проверьте соединения и электрические провода
	Посторонний предмет в механизме выхода аппарели	Удалите предмет из механизма
Аппарель медленно выходит	Низкий уровень рабочей жидкости	Проверьте уровень рабочей жидкости, долейте при необходимости
	Вязкость рабочей жидкости выше допустимой	Замените рабочую жидкость
	Разрегулирован перепускной клапан	Проверьте регулировку перепускного клапана Brevini — VMP5 Bosch — VM2
Аппарель медленно заходит	Низкий уровень рабочей жидкости	Проверьте уровень рабочей жидкости, долейте при необходимости
	Вязкость рабочей жидкости выше допустимой	Замените рабочую жидкость
	Разрегулирован перепускной клапан	Проверьте регулировку перепускного клапана Brevini — VMP5 Bosch — VM2

ПРИЛОЖЕНИЯ

ДИАПАЗОН РАБОЧЕГО ХОДА ПЛАТФОРМЫ

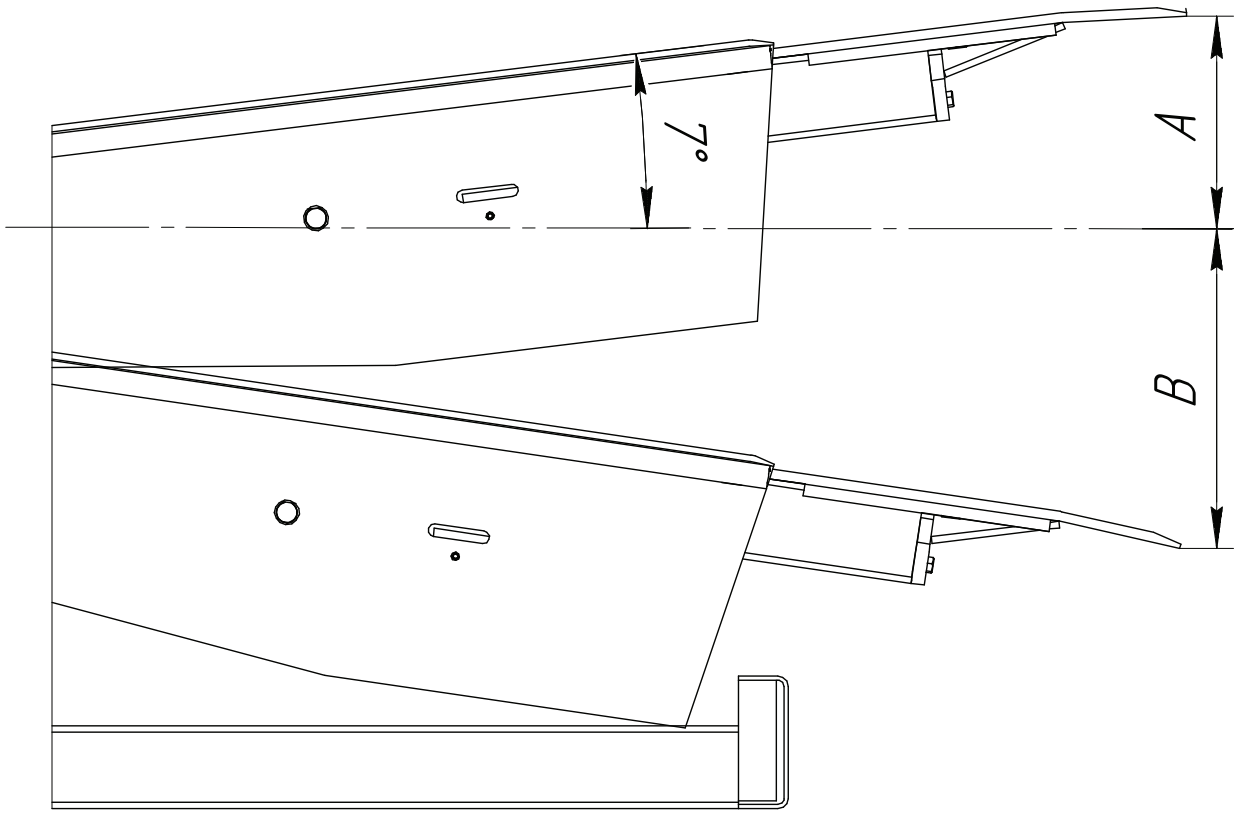

DS (аппарель 500 мм)	Длина платформы, мм			
	2 500	3 000	3 500	4 000
Вверх 7°	270	330	390	450
Вниз	463	421	468	448

DS (аппарель 1 000 мм)	Длина платформы, мм	
	3 500	4 000
Вверх 7°	390	486
Вниз	486	531

DSI (аппарель 500 мм)	Длина платформы, мм				
	2 000	2 500	3 000	3 500	4 000
Вверх 7°	260	320	380	440	500
Вниз	472	427	471	450	436

DSI (аппарель 1 000 мм)	Длина платформы, мм			
	2 500	3 000	3 500	4 000
Вверх 7°	380	440	500	560
Вниз	494	535	504	482

ЗАПАСНЫЕ ЧАСТИ ПЛАТФОРМ СЕРИЙ DS И DSI. ДЛИНА АППАРЕЛИ 500 ММ

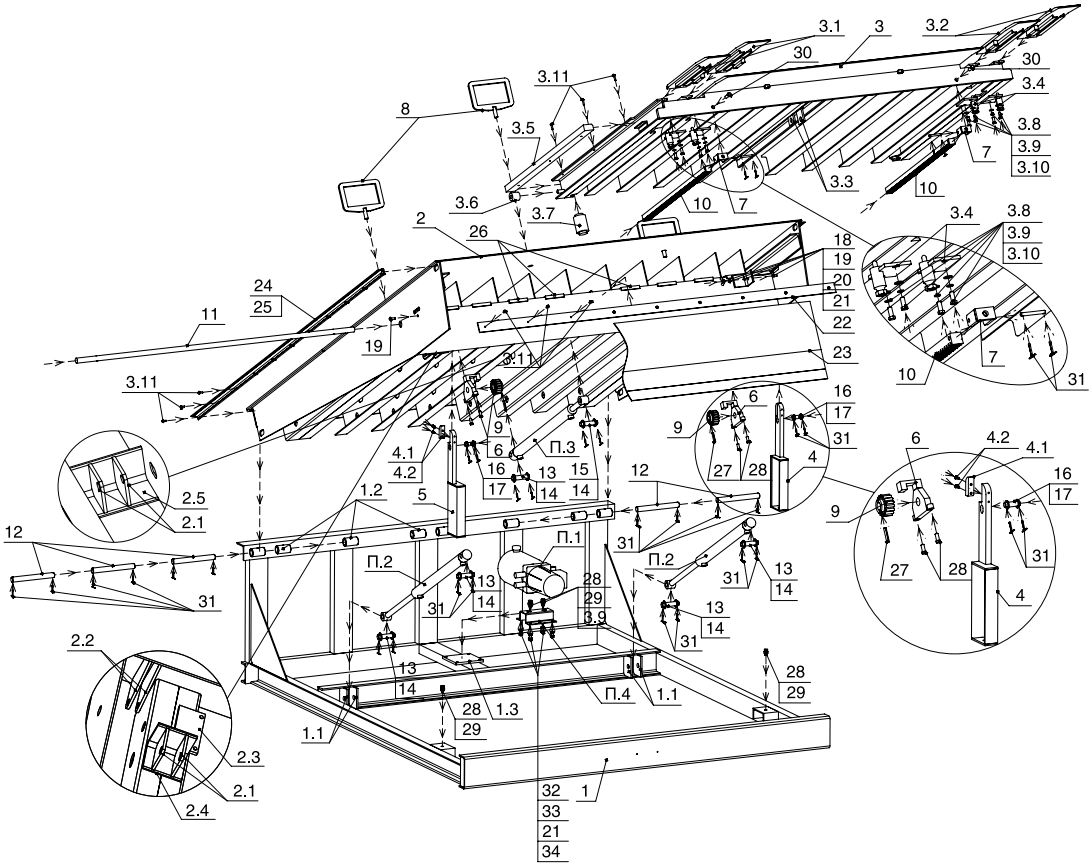

Для платформ DS и DSI (аппарель 500 мм)

Позиция	Наименование	Артикул
1	Ферма	по таблице 1
1.1	Проушина для 2 гидроцилиндров	HLSL01.102-01
1.2	Втулка 27 × 40 × 89	HDLHL02.102
1.3	Платик	HLS01.103
2	Крышка платформы	По таблице 2
2.1	Проушина для гидроцилиндра основного на платформе	HLS01.201-01
2.2	Проушина ножки откидной	DSI22514
2.3	Пластина платформы	DS1.2011
2.4	Уголок 100 × 100 × 7 мм (L = 120 мм)	METU23
2.5	Уголок 100 × 100 × 7 мм (L = 215 мм)	METU23
3	Аппарель	по таблице 3
3.1	Сегмент губы левый в сборе	DSI3.31
3.2	Сегмент губы правый в сборе	DSI3.32
3.3	Проушина для гидроцилиндра большого	DS3.203
3.4	Фиксатор сегмента губы в сборе	DS2532
3.5	Прокладка	DS25101
3.6	Ролик упорный	DS25102
3.7	Ролик прижимной	DS25103
3.8	Болт М10 × 25 под ключ 14 с полной резьбой	DHM0104-1
3.9	Шайба 10 × 20	DHM0302

Позиция	Наименование	Артикул
3.10	Шайба 10 гроверная	DHM0308
3.11	Саморез 6,5 × 25 мм по металлу для панелей ворот	14019
4	Ножка откидная правая L = 260/310 мм	по таблице 1
4.1	Прокладка откидной ножки	DSI22512
4.2	Винт М6 × 20 ТГ	DHM0624
5	Ножка откидная левая L = 260/310 мм	по таблице 1
6	Кронштейн в сборе	DS1.4
7	Кронштейн регулировочный в сборе	DS1.6
8	Скоба монтажная в сборе	HDLHL13
9	Колесо зубчатое	DS1.001
10	Рейка зубчатая L = 800 мм	DS3.002
11	Вал платформы	По таблице 1
12	Ось подъема платформы	HDLHLD01
13	Ось 20,4 × 95	HLSL01.03
14	Шайба 20	DHM0318
15	Ось 20,4 × 90 L = 90 мм	DS3.001
16	Ось 16 × 54	MODL03.010
17	Шайба 16	DHMO364
18	Упор ремонтный	DSI225001
19	Болт с полукруглой головкой (М8×25)	14021
20	Гайка М8 барашек	DHM0239
21	Шайба 8 × 16	DHM0301
22	Полоса стальная 50 × 4	METC 08
23	ПВХ-ткань 2DSP (с белой полосой)	SHVX002
24	Профиль алюминиевый «петелька» L = 6 200 мм без покрытия	DH0002-2
25	Уплотнитель универсальный для перегрузочных систем	PRU03
26	Вставка	DS2.002
27	Штифт 8,5 × 50 пружинный	ММШ27
28	Болт М10 × 25 под ключ 17 с полной резьбой	DHM0104
29	Гайка М10	DHM0201
30	Болт М12 × 40	DHM02006
31	Шплинт 4 × 40	DHM0401
32	Болт М8 × 35 с неполной резьбой	DHM0113
33	Гайка М8	DHM0210
34	Шайба 8 гроверная	DHM0305
П	Привод гидравлический для аппарели 500 мм	DKHL010102-7
П.1	Привод гидравлический TPS32	TPS32450001
П.2	Цилиндр гидравлический $D_{внешний}$ = 50 мм, $D_{внутренний}$ = 40 мм, $D_{штока}$ = 30 мм, $L_{хода}$ = 500 мм масс	XE523000090HFR1-CLR
П.3	Цилиндр гидравлический $D_{внешний}$ = 50 мм, $D_{внутренний}$ = 40 мм, $D_{штока}$ = 30 мм, $L_{хода}$ = 500 мм масс	HFR1250600-CLR
П.4	Кронштейн крепления гидростанции	HDLHLD06
П.5	Гидравлический шланг L = 2 000 мм	KE5230.0000
П.6	Гидравлический шланг L = 1 500 мм	KE5230.0001
П.7	Штуцер 1/4	RV301.0604
П.8	Штуцер 3/8	RV001.0600

ЗАПАСНЫЕ ЧАСТИ ПЛАТФОРМ СЕРИЙ DS И DSI. ДЛИНА АППАРЕЛИ 1 000 ММ

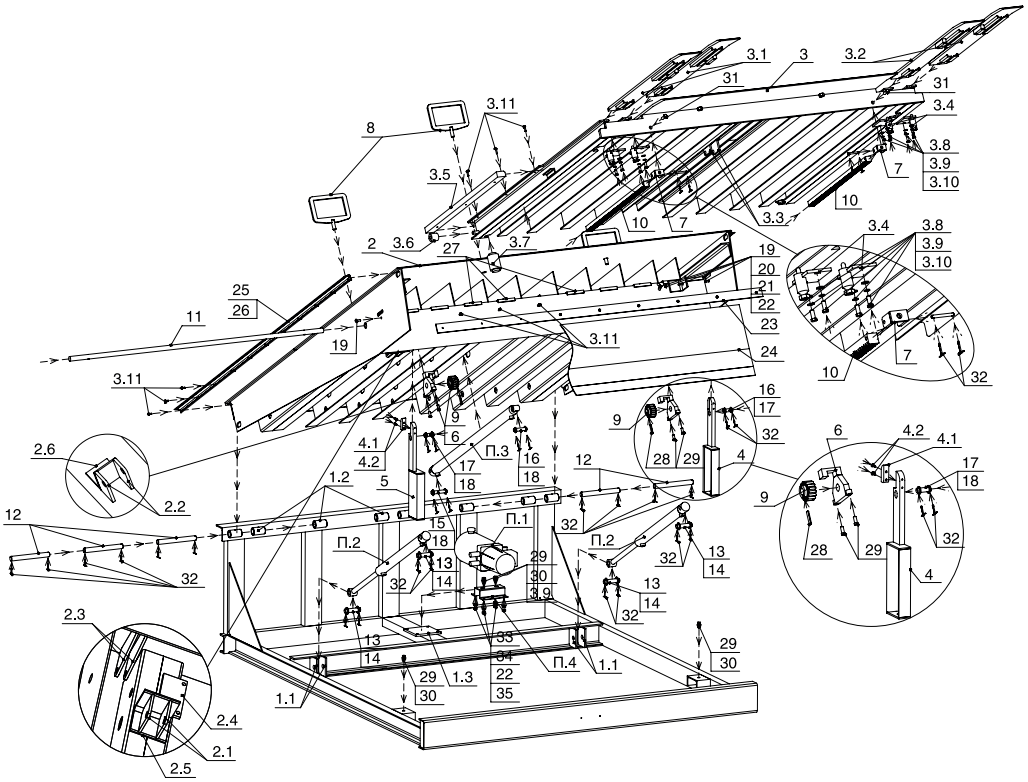

Для платформ серий DS и DSI (аппарель 1 000 мм)

Позиция	Наименование	Артикул
1	Ферма	по таблице 1
1.1	Проушина для 2 гидроцилиндров	HLSL01.102-01
1.2	Втулка 27 × 40 × 69	HDLHL02.102
1.3	Платик	HLS01.103
2	Крышка платформы	по таблице 2
2.1	Проушина для гидроцилиндра основного на платформе	HLS01.201-01
2.1*	Проушина	HDLHLM02.209
2.2	Проушина ножки откидной	DSI22514
2.3	Пластина платформы	DS1.2011
2.4	Уголок 100 × 100 × 7 мм (L = 120 мм)	METU23
2.5	Уголок 100 × 100 × 7 мм (L = 215 мм)	METU23
3	Аппарель	по таблице 3
3.1	Сегмент губы левый в сборе	DSI3.31
3.2	Сегмент губы правый в сборе	DSI3.32
3.3	Проушина*	HDLHLM02.209
3.4	Фиксатор сегмента губы в сборе	DS2532
3.5	Прокладка	DS25101
3.6	Ролик упорный	DS25102
3.7	Ролик прижимной	DS25103
3.8	Болт М10 × 25 под ключ 14 с полной резьбой	DHM0104-1
3.9	Шайба 10 × 20	DHM0302
3.10	Шайба 10 гроверная	DHM0308

***** Проушина для цилиндра выдвижения аппарели 1 000 мм.

Позиция	Наименование	Артикул
3.11	Саморез 6,3 × 25 мм по металлу для панелей ворот	14019
4	Ножка откидная правая L = 260/310 мм	по таблице 1
4.1	Прокладка откидной ножки	DSI22512
4.2	Винт М6 × 20 ТГ	DHM0624
5	Ножка откидная левая L = 260/310 мм	по таблице 1
6	Кронштейн в сборе	DS1.4
7	Кронштейн регулировочный в сборе	DS1.6
8	Скоба монтажная в сборе	HDLHL13
9	Колесо зубчатое	DS1.001
10	Рейка зубчатая L = 1 300 мм	DS1.002
11	Вал платформы	по таблице 1
12	Ось подъема платформы	HDLHLD01
13	Ось 20,4 × 95	HLSL01.03
14	Шайба 20	DHM0318
15	Ось L = 90 мм	DS2.001
	Ось 16 × 75	HLSL11.02
16	Ось 16 × 54	MODL03.010
17	Шайба 16	DHMO364
18	Упор ремонтный	DSI225001
19	Болт с полукруглой головкой (М8×25)	14021
20	Гайка М8 барашек	DHM0239
21	Шайба 8 × 16	DHM0301
22	Полоса стальная 50 × 4	METC 08
23	ПВХ-ткань 2DSP (с белой полосой)	SHVX002
24	Профиль алюминиевый «петелька» L = 6 200 мм без покрытия	DH0002-2
25	Уплотнитель универсальный для перегрузочных систем	PRU03
26	Вставка	DS2.002
27	Штифт 8,5 × 50 пружинный	ММШ27
28	Болт М10 × 25 под ключ 17 с полной резьбой	DHM0104
29	Гайка М10	DHM0201
30	Болт М12 × 40	DHM02006
31	Шплинт 4 × 40	DHM0401
32	Болт М8 × 35 с неполной резьбой	DHM0113
33	Гайка М8	DHM0210
34	Шайба 8 гроверная	DHM0305
П	Привод гидравлический для аппарели 1 000 мм на основе Hydrapp	DKHL010102-6
П.1	Привод гидравлический TPS32	TPS32450001
П.2	Цилиндр гидравлический $D_{внешний}$ = 50 мм, $D_{внутренний}$ = 40 мм, $D_{штока}$ = 30 мм, $L_{хода}$ = 500 мм масс	XE523000090HFR1-CLR
П.3	Цилиндр гидравлический $D_{внешний}$ = 50 мм, $D_{внутренний}$ = 40 мм, $D_{штока}$ = 30 мм, $L_{хода}$ = 500 мм масс	HFR1250600-CLR
П.4	Кронштейн крепления гидростанции	HDLHLD06
П.5	Гидравлический шланг L = 2 000 мм	KE5230.0000
П.6	Гидравлический шланг L = 1 500 мм	KE5230.0001
П.7	Штуцер 1/4	RV301.0604
П.8	Штуцер 3/8	RV001.0600

Для платформ серии DS

Таблица 1 (аппарель 500 мм)

Поз.		Длина платформы, мм					Вал платформы
			2 500	3 000	3 500	4 000	
1	Ширина платформы, мм	2000	DS7.1	DS1.1	DS4.1	DS9.1	DS1.003
		2 200	DS8.1	DS2.1	DS5.1	DS10.1	DS3.003
		2 400	DS14.1	DS15.1	DS19.1	DS17.1	DS4.003
2	Использование откидных ног (поз. 4,5)	DSI22501/DSI22502		DS35253/DS35253/DS3525			

Таблица 2 (допустимая нагрузка 6 000 кг, аппарель 500 мм)

Поз.		Длина платформы, мм				
			2 500	3 000	3 500	4 000
1	Ширина платформы, мм	2 000	DS7.2	DS10.2	DS6.2	DS12.2
		2 200	DS8.2	DS11.2	DS3.2	DS13.2
		2 400	DS14.2	DS15.2	DS16.2	DS17.2

Таблица 2 (допустимая нагрузка 10 000 кг, аппарель 500 мм)

Поз.		Длина платформы, мм				
			2 500	3 000	3 500	4 000
1	Ширина платформы, мм	2 000	DS7.2-10	DS10.2-10	DS6.2-10	DS12.2-10
		2 200	DS8.2-10	DS11.2-10	DS3.2-10	DS13.2-10
		2 400	DS14.2-10	DS15.2-10	DS16.2-10	DS17.2-10

Таблица 1 (аппарель 1 000 мм)

Поз.		Длина платформы, мм			Вал платформы
			3 500	4 000	
1	Ширина платформы, мм	2 000	DS4.1	DS9.1	DS1.003
		2 200	DS5.1	DS10.1	DS3.003
		2 400	DS19.1	DS17.1	DS4.003
2	Использование откидных ног (поз. 4,5)	DSI22501/DSI22502		DS35253/DS35253/ DS3525	

Таблица 2.1 (допустимая нагрузка 6 000 кг, аппарель 1 000 мм)

Поз.		Длина платформы, мм		
			3 500	4 000
1	Ширина платформы, мм	2 000	DS1.2	DS4.2
		2 200	DS2.2	DS5.2
		2 400	DS18.2	DS19.2

Таблица 2.1 (допустимая нагрузка 6 000 кг, аппарель 1 000 мм)

Поз.		Длина платформы, мм		
			3 500	4 000
1	Ширина платформы, мм	2 000	DS1.2-10	DS4.2-10
		2 200	DS2.2-10	DS5.2-10
		2 400	DS18.2-10	DS19.2-10

Для платформ серии DSI

Таблица 1

Поз.		Длина платформы, мм						Вал платформы
			2 000	2 500	3 000	3 500	4 000	
1	Ширина платформы, мм	2 000	DSI2251	DSI25251	DSI3251	DSI35251	DSI4251	DSI13.003
		2 200	DSI22251	DSI252251	DSI32251	DSI52251	DSI4251	DSI1.003
		2 400	DSI22451	DSI252451	DSI32451	DSI352451	DSI4251	DSI4.003
2	Использование откидных ног (поз. 4,5)		DSI22501/DSI22502		DS35253/DS35253/DS3525			

Таблица 2 (допустимая нагрузка 6 000 кг, аппарель 500 мм)

Поз.		Длина платформы, мм					
			2 000	2 500	3 000	3 500	4 000
1	Ширина платформы, мм	2 000	DSI2252	DSI25252	DSI3252	DSI35252	DSI4252
		2 200	DSI22252	DSI252252	DSI32252	DSI52252	DSI4252
		2 400	DSI22452	DSI252452	DSI32452	DSI352452	DSI4252

Таблица 2 (допустимая нагрузка 10 000 кг, аппарель 500 мм)

Поз.		Длина платформы, мм					
			2 000	2 500	3 000	3 500	4 000
1	Ширина платформы, мм	2 000	DSI2252-10	DSI25252-10	DSI3252-10	DSI35252-10	DSI4252-10
		2 200	DSI22252-10	DSI252252-10	DSI32252-10	DSI52252-10	DSI4252-10
		2 400	DSI22452-10	DSI252452-10	DSI32452-10	DSI352452-10	DSI4252-10

Таблица 2.1 (допустимая нагрузка 6 000 кг, аппарель 1 000 мм)

Поз.		Длина платформы, мм				
			2 500	3 000	3 500	4 000
1	Ширина платформы, мм	2 000	DSI25212	DSI3212	DSI35212	DSI4212
		2 200	DSI252212	DSI32212	DSI352212	DSI4212
		2 400	DSI252412	DSI32412	DSI352412	DS4212

Таблица 2.1 (допустимая нагрузка 1 000 кг, аппарель 1 000 мм)

Поз.		Длина платформы, мм				
			2 500	3 000	3 500	4 000
1	Ширина платформы, мм	2 000	DSI25212-10	DSI3212-10	DSI35212-10	DSI4212-10
		2 200	DSI252212-10	DSI32212-10	DSI352212-10	DSI4212-10
		2 400	DSI252412-10	DSI32412-10	DSI352412-10	DS4212-10

Общая для серий DS и DSI

Таблица 3

Поз.		Длина платформы, мм						
			500 мм			1 000 мм		
			несегментированная	3-сегментная	5-сегментная	несегментированная	3-сегментная	5-сегментная
1	Ширина платформы, мм	2 000	DS16.3	DS4.3	DS10.3	DS13.3	DS1.3	DS7.3
		2 200	DS17.3	DS5.3	DS11.3	DS14.3	DS2.3	DS8.3
		2 400	DS18.3	DS6.3	DS12.3	DS15.3	DS3.3	DS9.3

ГИДРАВЛИЧЕСКИЙ ПРИВОД ДЛЯ УРАВНИТЕЛЬНОЙ ПЛАТФОРМЫ С ВЫДВИЖНОЙ АППАРЕЛЬЮ

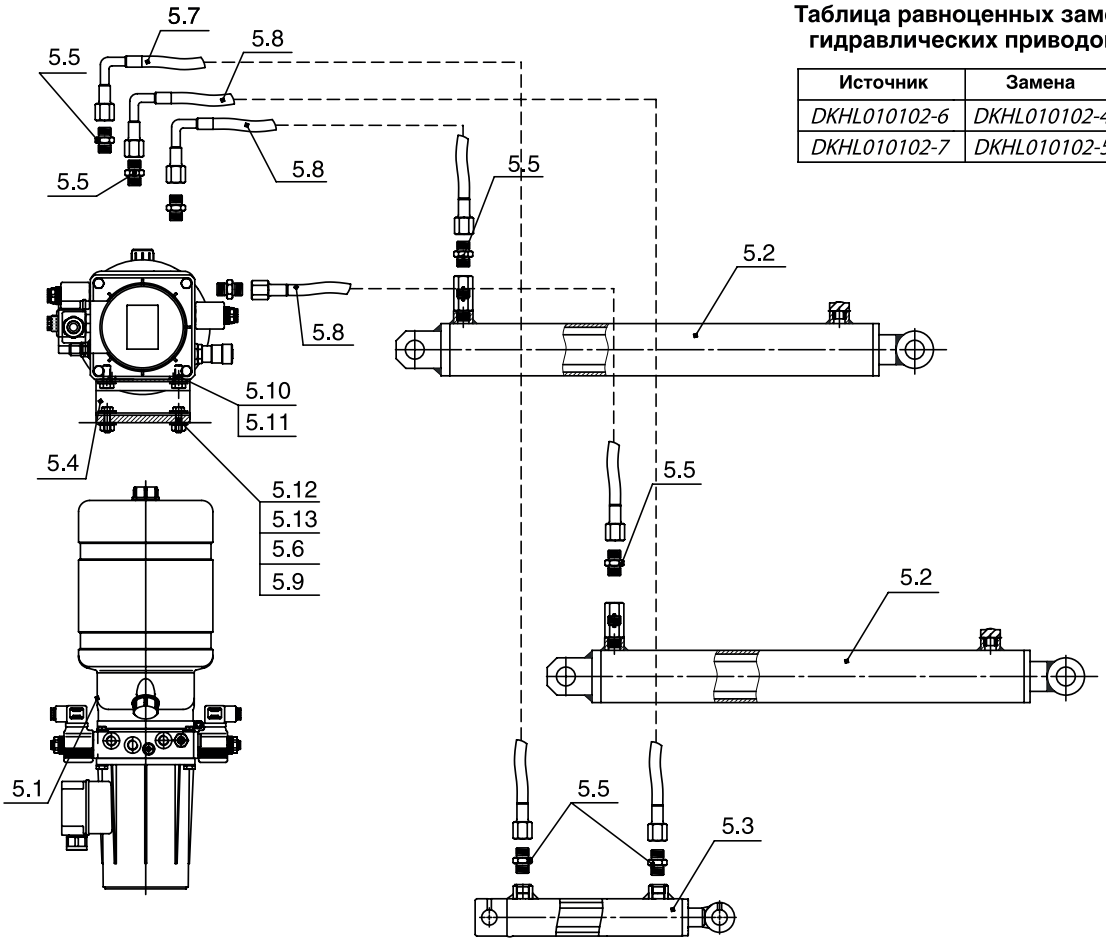

Таблица равноценных замен гидравлических приводов

Источник	Замена
DKHL010102-6	*DKHL010102-4*
DKHL010102-7	*DKHL010102-5*

Позиция	Наименование	Brevini	Комплект	
5.1	Насос гидравлический	TPS3245001	DKHL010102-6**	
5.2	Цилиндр подъемный	XE523000090HFR1-CLR	DKHL010102-7***	
5.3*	Цилиндр аппарели (L = 600)	HFR1250600-CLR		
5.3*	Цилиндр аппарели (L = 1 000)	XE523000050HM81-CLR		
5.4	Кронштейн крепления гидронасоса	HDLHLD06		
5.5	Штуцер 1/4 × 3/8	RV301.0604		
5.6	Болт M8 × 25	DHM0131		
5.7****	Гидравлический шланг L = 1 500 мм	V0014-1500		
5.8****	Гидравлический шланг L = 2 000 мм	V0014-2000		
5.9	Шайба 8 × 16	DHM0301		
5.10	Болт M10 × 25	DHM0104		
5.11	Шайба 10 гроверная	DHM0308		
5.12	Шайба 8 гроверная	DHM0305		
5.13	Гайка M8	DHM0210		
	Соединение блока управления для платформы с выдвижной аппарелью (7 м)			DKTL02
	Соединение блока управления для платформы с выдвижной аппарелью (10,5 м)			DKTL02-1

* Выбирается в зависимости от длины аппарели уравнительной платформы
** Привод гидравлический для уравнительной платформы с выдвижной аппарелью L = 1 000 мм
*** Привод гидравлический для уравнительной платформы с выдвижной аппарелью L = 500 мм
**** Морозостойкий

КОРПУС МЕТАЛЛИЧЕСКИЙ ДЛЯ ВНЕШНЕЙ УСТАНОВКИ ГИДРАВЛИЧЕСКОГО НАСОСА

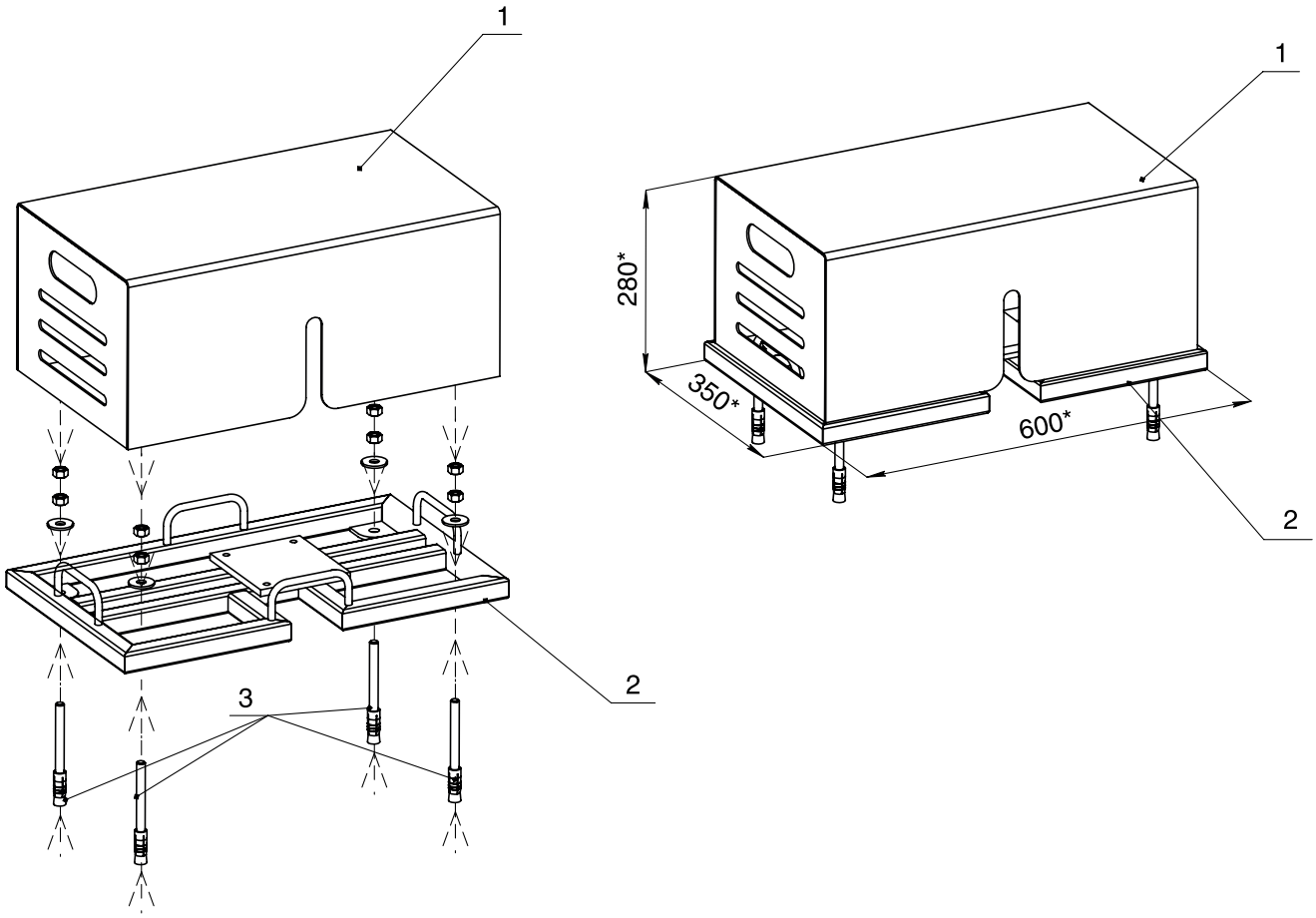

Поз.	Артикул	Наименование	Количество
1	OE.DL17.1	Крышка корпуса	1 шт.
2	OE.DL17.2	Основание корпуса	1 шт.
3	DHA	Болт анкерный 12×1 200 мм клиновой в комплекте	4 шт.

КОМПЛЕКТЫ ДЛЯ ВНЕШНЕЙ УСТАНОВКИ ГИДРАВЛИЧЕСКОГО ПРИВОДА

Уравнительная платформа с выдвижной аппарелью, длина платформы L ≤ 3 500

Поз.	Артикул	Наименование	Количество
1	OE.DL17	Корпус металлический для внешней установки гидравлического привода	1 шт.
2	5700HD110 AB90-0	Гидравлический шланг L = 5 700 мм	4 шт.

Уравнительная платформа с выдвижной аппарелью, длина платформы L > 3 500

Поз.	Артикул	Наименование	Количество
1	OE.DL17	Корпус металлический для внешней установки гидравлического привода	1 шт.
2	7900HD110 AB90-0	Гидравлический шланг L = 7 900 мм	4 шт.

ГИДРАВЛИЧЕСКАЯ СХЕМА ПРИВОДА

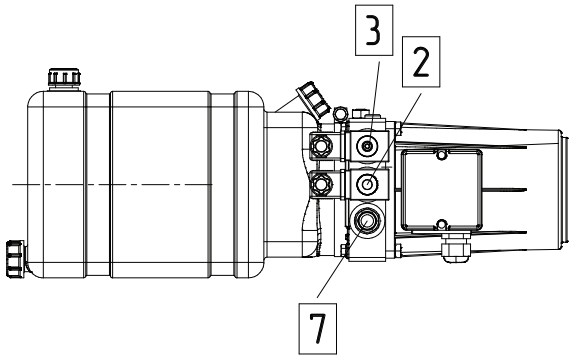

Поз.	Артикул	Наименование
1	SU1010001	Клапан регулирования потока
2	20024800	Электромагнитный клапан нормально закрытый
3	CRD0400NCAEWFH2	Клапан соленоидный прямого управления
4	21000001.000	Предохранительный клапан
5	CRD0400NCAEWFH2	Клапан соленоидный прямого управления
6	M14000009	Катушка электромагнитного клапана 21,6 VDC
7	CMP04E2001.T03	Предохранительный клапан

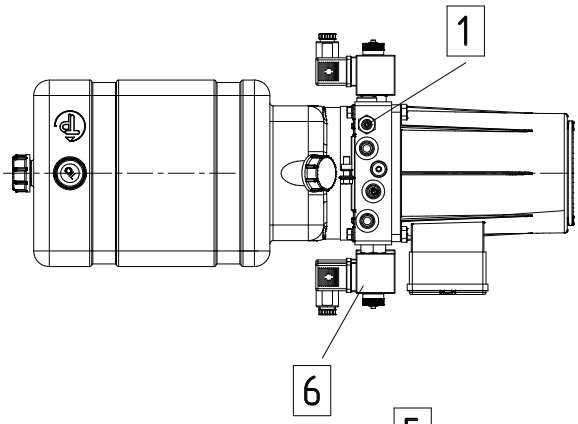

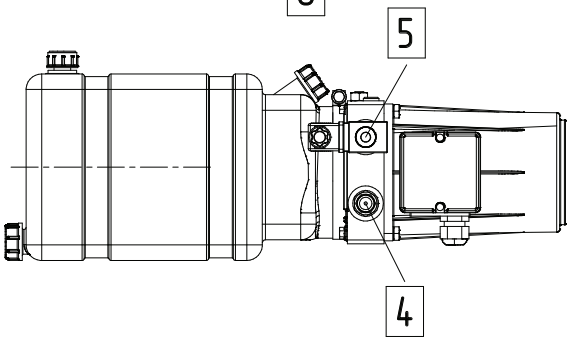

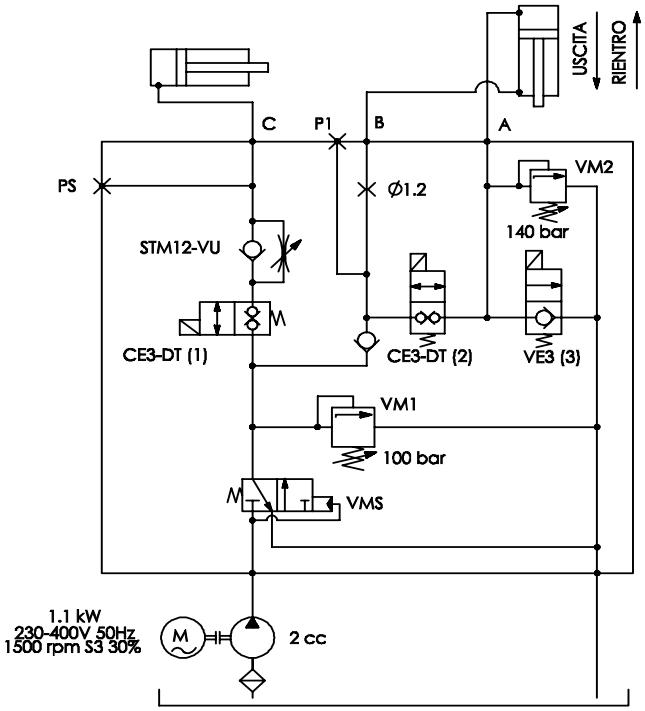

УРОВЕНЬ ГИДРАВЛИЧЕСКОЙ ЖИДКОСТИ

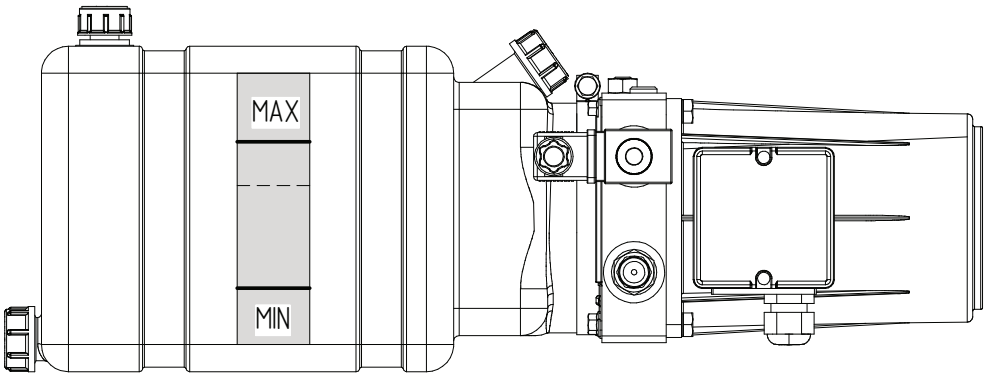

Рабочая жидкость: Mobil Univis HVI 26 или аналог
V = 4,5 л

Модель уравнительной платформы DSE

На данном эскизе изображена электрогидравлическая уравнительная платформа с выдвижной аппарелью 500мм встроенного типа длиной* 2500мм шириной 2000мм и высотой 700мм

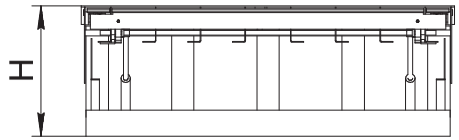

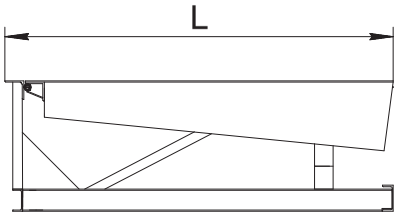

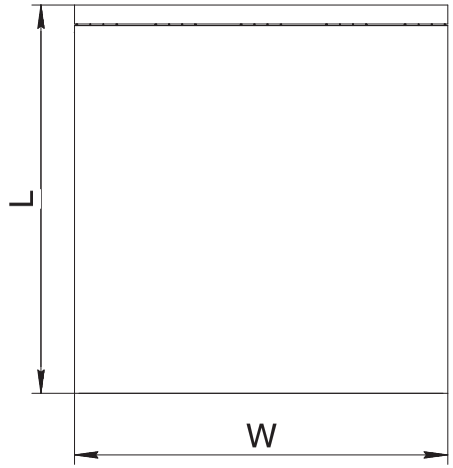

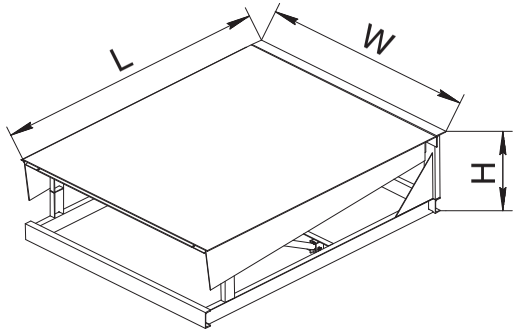

Размеры уравнительной платформы(аппарель 500мм)

Артикул ур.платформы грузоподъёмностью 6 тонн	Артикул ур.платформы грузоподъёмностью 10 тонн	Размер ур. платформы (длина* x ширина), мм	L , мм	W , мм	H , мм
DS252005-(06)E	DS252005-(10)E	2500x2000	2080	2000	700
DS252205-(06)E	DS252205-(10)E	2500x2200	2080	2200	700
DS252405-(06)E	DS252405-(10)E	2500x2400	2080	2400	700
DS302005-(06)E	DS302005-(10)E	3000x2000	2580	2000	700
DS302205-(06)E	DS302205-(10)E	3000x2200	2580	2200	700
DS302405-(06)E	DS302405-(10)E	3000x2400	2580	2400	700
DS352005-(06)E	DS352005-(10)E	3500x2000	3080	2000	800
DS352205-(06)E	DS352205-(10)E	3500x2200	3080	2200	800
DS352405-(06)E	DS352405-(06)E	3500x2400	3080	2400	800
DS402005-(06)E		4000x2000	3580	2000	800
DS402205-(06)E		4000x2200	3580	2200	800
DS402405-(06)E		4000x2400	3580	2400	800

Размеры уравнительной платформы(аппарель 1000мм)

Артикул ур.платформы грузоподъёмностью 6 тонн	Артикул ур.платформы грузоподъёмностью 10 тонн	Размер ур. платформы (длина* x ширина), мм	L , мм	W , мм	H , мм
DS352010-(06)E		3500x2000	2580	2000	700
DS352210-(06)E		3500x2200	2580	2200	700
DS352410-(06)E		3500x2400	2580	2400	700
DS402010-(06)E		4000x2000	3080	2000	800
DS402210-(06)E		4000x2200	3080	2200	800
DS402410-(06)E		4000x2400	3080	2400	800

* - длина уравнительной платформы (это размер от края открытой аппарели до оси вращения крышки платформы).
Для получения более подробной информации обращайтесь в компанию "DoorHan".

Изм.	Лист	№ докум.	Подп.	Дата	Модель уравнительной платформы DSE	Лит.	Масса	Масштаб
Разраб.					Электрогидравлическая уравнительная платформа с выдвижной аппарелью встроенного типа	Лист	Листов 1	
Пров.								
Т.контр.								
Н.контр.					Российская линейка	DOORHAN®		
Утв.								

Перв. примен. | Справ. № | Подп. и дата | Инв. № дубл. | Взам. инв. № | Подп. и дата | Инв. № подл.

Модель уравнительной платформы DSE

На данном эскизе изображена электрогидравлическая уравнительная платформа с выдвижной аппарелью 500мм встроенного типа длиной* 2500мм шириной 2000мм и высотой 700мм

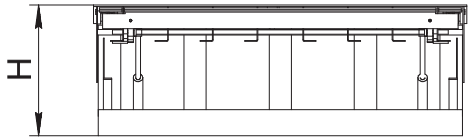

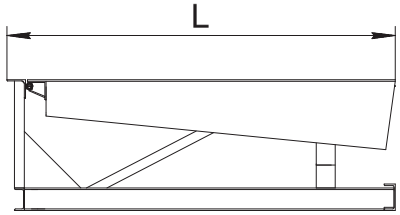

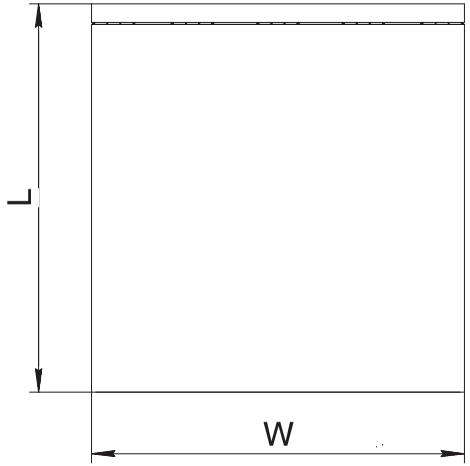

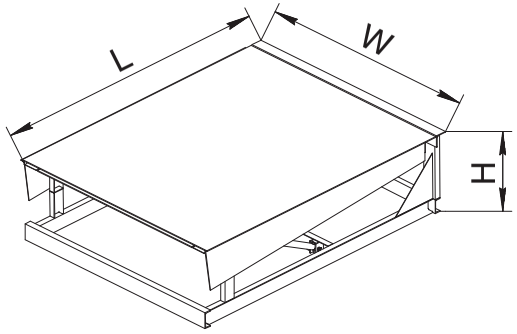

Артикул ур.платформы грузоподъёмностью 6 тонн с аппарелью 500 мм	Артикул ур.платформы грузоподъёмностью 6 тонн с аппарелью 1000 мм	Артикул ур.платформы грузоподъёмностью 10 тонн с аппарелью 500 мм	Артикул ур.платформы грузоподъёмностью 10 тонн с аппарелью 1000 мм	Размер ур. платформы (длина* x ширина), мм	L , мм	W , мм	H , мм
DSI202005-(06)E		DSI202005-(10)E		2000x2000	2000	2000	700
DSI202205-(06)E		DSI202205-(10)E		2000x2200	2000	2200	700
DSI202405-(06)E		DSI202405-(10)E		2000x2400	2000	2400	700
DSI252005-(06)E	DSI252010-(06)E	DSI252005-(10)E		2500x2000	2500	2000	700
DSI252205-(06)E	DSI252210-(06)E	DSI252205-(10)E		2500x2200	2500	2200	700
DSI252405-(06)E	DSI252410-(06)E	DSI252405-(10)E		2500x2400	2500	2400	700
DSI302005-(06)E	DSI302010-(06)E	DSI302005-(10)E		3000x2000	3000	2000	800
DSI302205-(06)E	DSI302210-(06)E	DSI302205-(10)E		3000x2200	3000	2200	800
DSI302405-(06)E	DSI302410-(06)E	DSI302405-(10)E		3000x2400	3000	2400	800
DSI352005-(06)E	DSI302010-(06)E			3500x2000	3500	2000	800
DSI352205-(06)E	DSI352210-(06)E			3500x2200	3500	2200	800
DSI352405-(06)E	DSI352410-(06)E			3500x2400	3500	2400	800
DSI402005-(06)E	DSI402010-(06)E			4000x2000	4000	2000	800
DSI402205-(06)E	DSI402210-(06)E			4000x2200	4000	2200	800
DSI402405-(06)E	DSI402410-(06)E			4000x2400	4000	2400	800

Для получения более подробной информации обращайтесь в компанию "DoorHan".

Изм.	Лист	№ докум.	Подп.	Дата	Модель уравнительной платформы DSE	Лит.	Масса	Масштаб
Разраб.					Электрогидравлическая уравнительная платформа с выдвижной аппарелью встроенного типа	Лист	Листов 1	
Пров.								
Т.контр.								
Н.контр.					Европейская линейка	DOORHAN®		
Утв.								

Перв. примен. | Справ. № | Подп. и дата | Инв. № дубл. | Взам. инв. № | Подп. и дата | Инв. № подл.

Модель уравнительной платформы DSS

На данном эскизе изображена электрогидравлическая уравнительная платформа с выдвижной аппарелью 500мм подвесного типа длиной* 2500мм шириной 2000мм и высотой 700мм

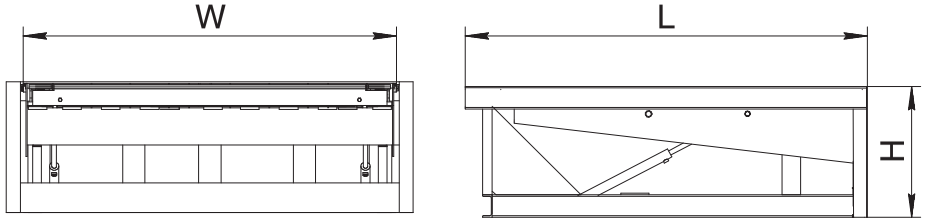

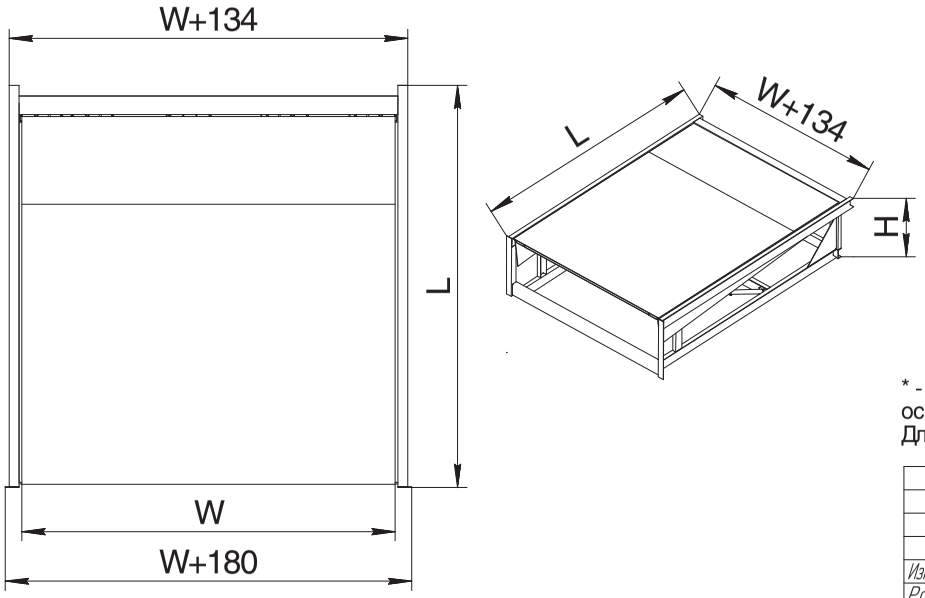

Размеры уравнительной платформы(аппарель 500мм)

Артикул ур.платформы грузоподъёмностью 6 тонн	Артикул ур.платформы грузоподъёмностью 10 тонн	Размер ур. платформы (длина* x ширина), мм	L , мм	W , мм	H , мм
DS252005-(06)S	DS252005-(10)S	2500x2000	2155	2000	700
DS252205-(06)S	DS252205-(10)S	2500x2200	2155	2200	700
DS252405-(06)S	DS252405-(10)S	2500x2400	2155	2400	700
DS302005-(06)S	DS302005-(10)S	3000x2000	2655	2000	700
DS302205-(06)S	DS302205-(10)S	3000x2200	2655	2200	700
DS302405-(06)S	DS302405-(10)S	3000x2400	2655	2400	700
DS352005-(06)S	DS352005-(10)S	3500x2000	3155	2000	800
DS352205-(06)S	DS352205-(10)S	3500x2200	3155	2200	800
DS352405-(06)S	DS352405-(06)S	3500x2400	3155	2400	800
DS402005-(06)S		4000x2000	3655	2000	800
DS402205-(06)S		4000x2200	3655	2200	800
DS402405-(06)S		4000x2400	3655	2400	800

Размеры уравнительной платформы(аппарель 1000мм)

Артикул ур.платформы грузоподъёмностью 6 тонн	Артикул ур.платформы грузоподъёмностью 10 тонн	Размер ур. платформы (длина* x ширина), мм	L , мм	W , мм	H , мм
DS352010-(06)S		3500x2000	2650	2000	700
DS352210-(06)S		3500x2200	2650	2200	700
DS352410-(06)S		3500x2400	2650	2400	700
DS402010-(06)S		4000x2000	3155	2000	800
DS402210-(06)S		4000x2200	3155	2200	800
DS402410-(06)S		4000x2400	3155	2400	800

* - длина уравнительной платформы (это размер от края открытой аппарели до оси вращения крышки платформы).
Для получения более подробной информации обращайтесь в компанию "DoorHan".

Изм.	Лист	№ докум.	Подп.	Дата	Модель уравнительной платформы DSS	Лит.	Масса	Масштаб
Разраб.					Электрогидравлическая уравнительная платформа с выдвижной аппарелью подвесного типа	Лист	Листов 1	
Пров.								
Т.контр.								
Н.контр.					Российская линейка	DOORHAN®		
Утв.								

Перв. примен. | Справ. № | Подп. и дата | Инв. № дубл. | Взам. инв. № | Подп. и дата | Инв. № подл.

Модель уравнительной платформы DSIS

На данном эскизе изображена электрогидравлическая уравнительная платформа с выдвижной аппарелью 500мм подвесного типа длиной* 2000мм шириной 2000мм и высотой 700мм

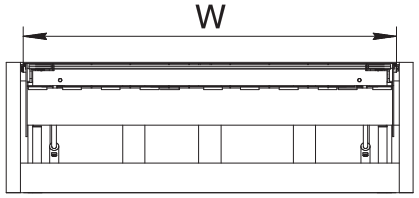

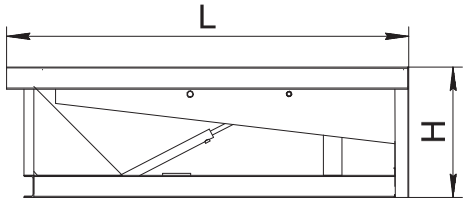

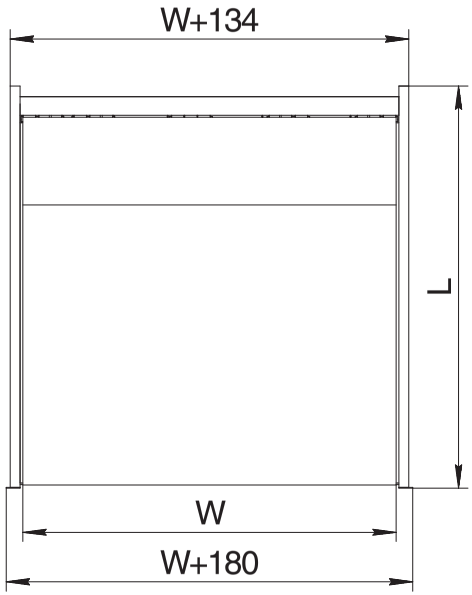

Артикул ур.платформы грузоподъёмностью 6 тонн с аппарелью 500 мм	Артикул ур.платформы грузоподъёмностью 6 тонн с аппарелью 1000 мм	Артикул ур.платформы грузоподъёмностью 10 тонн с аппарелью 500 мм	Артикул ур.платформы грузоподъёмностью 10 тонн с аппарелью 1000 мм	Размер ур. платформы (длина* х ширина), мм	L , мм	W , мм	H , мм
DSI202005-(06)S		DSI202005-(10)S		2000x2000	2000	2000	700
DSI202205-(06)S		DSI202205-(10)S		2000x2200	2000	2200	700
DSI202405-(06)S		DSI202405-(10)S		2000x2400	2000	2400	700
DSI252005-(06)S	DSI252010-(06)S	DSI252005-(10)S		2500x2000	2500	2000	700
DSI252205-(06)S	DSI252210-(06)S	DSI252205-(10)S		2500x2200	2500	2200	700
DSI252405-(06)S	DSI252410-(06)S	DSI252405-(10)S		2500x2400	2500	2400	700
DSI302005-(06)S	DSI302010-(06)S	DSI302005-(10)S		3000x2000	3000	2000	800
DSI302205-(06)S	DSI302210-(06)S	DSI302205-(10)S		3000x2200	3000	2200	800
DSI302405-(06)S	DSI302410-(06)S	DSI302405-(10)S		3000x2400	3000	2400	800
DSI352005-(06)S	DSI302010-(06)S			3500x2000	3500	2000	800
DSI352205-(06)S	DSI352210-(06)S			3500x2200	3500	2200	800
DSI352405-(06)S	DSI352410-(06)S			3500x2400	3500	2400	800
DSI402005-(06)S	DSI402010-(06)S			4000x2000	4000	2000	800
DSI402205-(06)S	DSI402210-(06)S			4000x2200	4000	2200	800
DSI402405-(06)S	DSI402410-(06)S			4000x2400	4000	2400	800

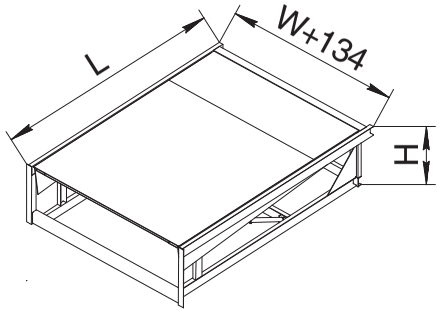

Для получения более подробной информации обращайтесь в компанию "DoorHan".

Изм.	Лист	№ докум.	Подп.	Дата	Модель уравнительной платформы DSIS	Лит.	Масса	Масштаб
Разраб.					Электрогидравлическая уравнительная платформа с выдвижной аппарелью подвесного типа	Лист	Листов 1	
Пров.								
Т.контр.								
Н.контр.					Европейская линейка	DOORHAN®		
Утв.								

Перв. примен. | Справ. № | Подп. и дата | Инв. № дубл. | Взам. инв. № | Подп. и дата | Инв. № подл.

Модель уравнительной платформы DSE

На данном эскизе изображена схема подготовки приямка и установки закладных элементов под уравнительную платформу с выдвижной аппарелью 500мм встроенного типа длиной* 2500мм шириной 2000мм и высотой 700мм при использовании с автомобилями без встроенного лифта.

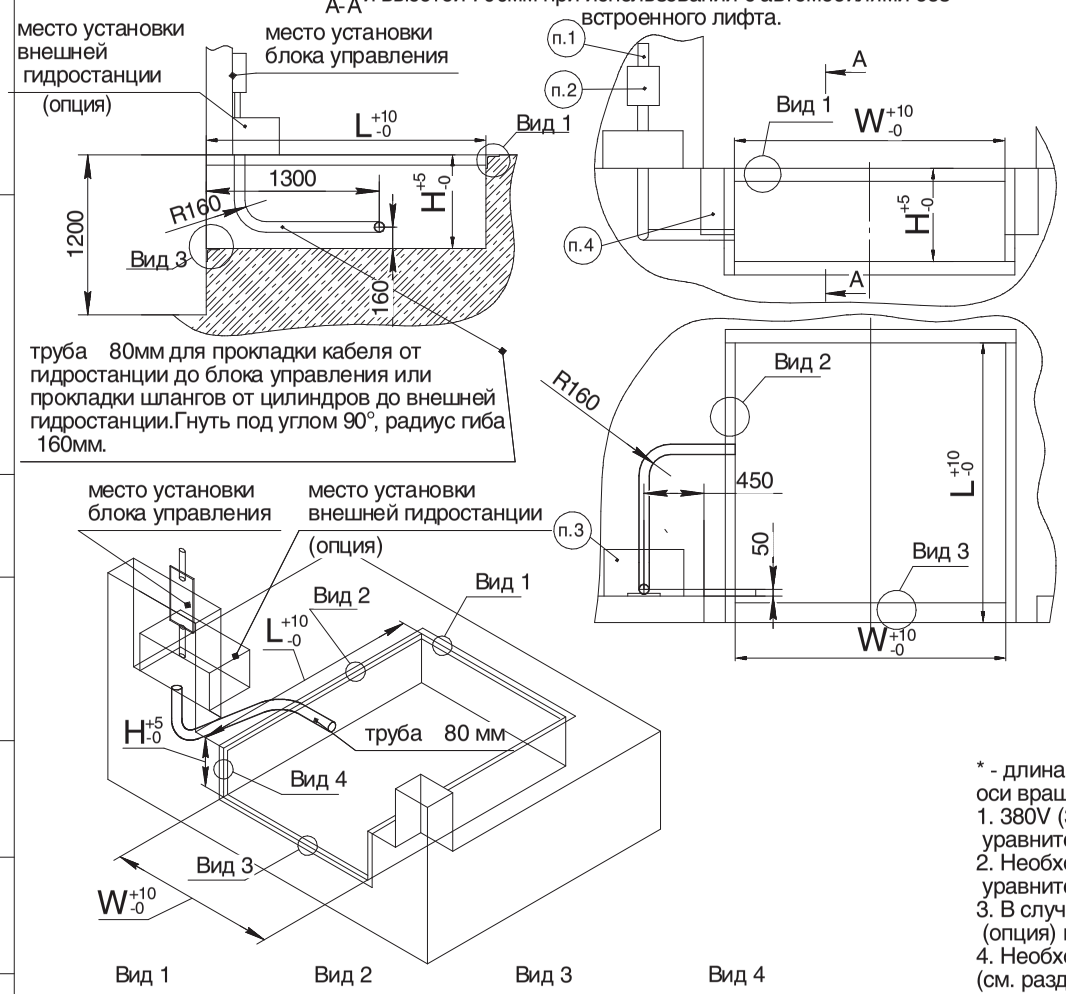

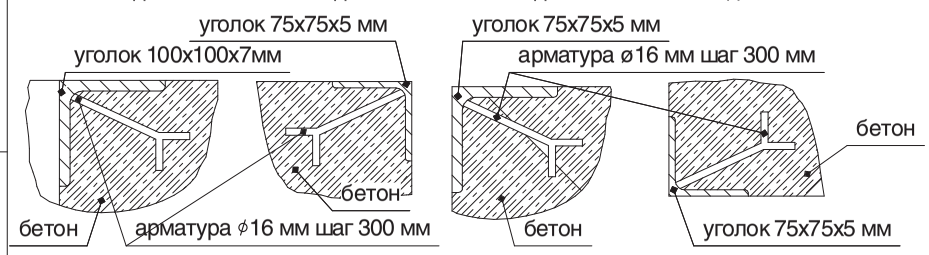

Размеры приямка для уравнительной платформы(аппарель 500мм)

Артикул ур.платформы серии DS грузоподъёмностью 6 тонн	Артикул ур.платформы серии DS грузоподъёмностью 10 тонн	Размер ур. платформы (длина* х ширина), мм	L, мм	W, мм	H, мм
DS252005-(06)E	DS252005-(10)E	2500х2000	2100	2030	700
DS252205-(06)E	DS252205-(10)E	2500х2200	2100	2230	700
DS252405-(06)E	DS252405-(10)E	2500х2400	2100	2430	700
DS302005-(06)E	DS302005-(10)E	3000х2000	2600	2030	700
DS302205-(06)E	DS302205-(10)E	3000х2200	2600	2230	700
DS302405-(06)E	DS302405-(10)E	3000х2400	2600	2430	700
DS352005-(06)E	DS352005-(10)E	3500х2000	3100	2030	800
DS352205-(06)E	DS352205-(10)E	3500х2200	3100	2230	800
DS352405-(06)E	DS352405-(10)E	3500х2400	3100	2430	800
DS402005-(06)E	DS402005-(10)E	4000х2000	3600	2030	800
DS402205-(06)E	DS402205-(10)E	4000х2200	3600	2230	800
DS402405-(06)E	DS402405-(10)E	4000х2400	3600	2430	800

Размеры приямка для уравнительной платформы(аппарель 1000мм)

Артикул ур.платформы серии DS грузоподъёмностью 6 тонн	Артикул ур.платформы серии DS грузоподъёмностью 10 тонн	Размер ур. платформы (длина* х ширина), мм	L, мм	W, мм	H, мм
DS352010-(06)E		3500х2000	2600	2030	700
DS352210-(06)E		3500х2200	2600	2230	700
DS352410-(06)E		3500х2400	2600	2430	700
DS402010-(06)E		4000х2000	3100	2030	800
DS402210-(06)E		4000х2200	3100	2230	800
DS402410-(06)E		4000х2400	3100	2430	800

* - длина уравнительной платформы (это размер от края открытой аппарели до оси вращения крышки платформы).

1. 380V (3 фазы+нейтраль+земля) подвести к месту установки блока управления уравнительной платформы.
2. Необходимо обеспечить поверхность 200х300 мм для установки блока управления уравнительной платформы.
3. В случае заказа уравнительной платформы с внешним размещением гидростанции (опция) необходимо обеспечить поверхность 350х600 мм.
4. Необходимо обеспечить поверхность для установки резиновых бамперов (см. раздел опционное оборудование).

Изм.	Лист	№ докум.	Подп.	Дата	Модель уравнительной платформы DSE	Лит.	Масса	Масштаб
Разраб.					Схема подготовки приямка и установки закладных элементов под уравнительную платформу с выдвижной аппарелью встроенного типа при использовании с автомобилями без встроенного лифта			
Пров.						Лист	Листов 1	
Т.контр.								
Н.контр.					Российская линейка	DOORHAN®		
Утв.								

Перв. примен. | Справ. № | Подп. и дата | Инв. № дубл. | Взам. инв. № | Подп. и дата | Инв. № подл.

Модель уравнительной платформы DSIE

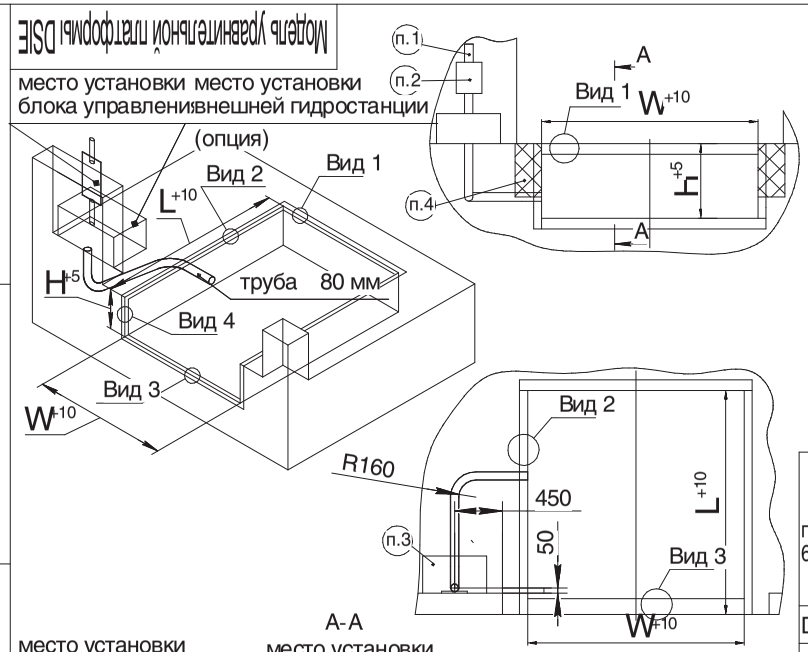

На данном эскизе изображена схема подготовки приямка и установки закладных элементов под уравнительную платформу с выдвижной аппарелью 500мм встроенного типа длиной 2000мм шириной 2000мм и высотой 700мм при использовании с автомобилями без встроенного лифта.

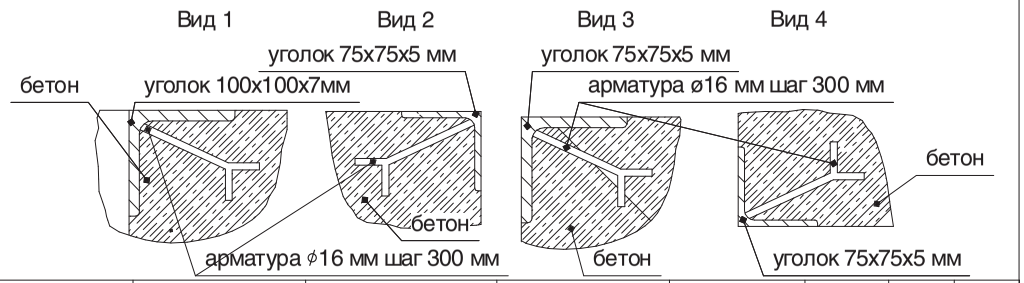

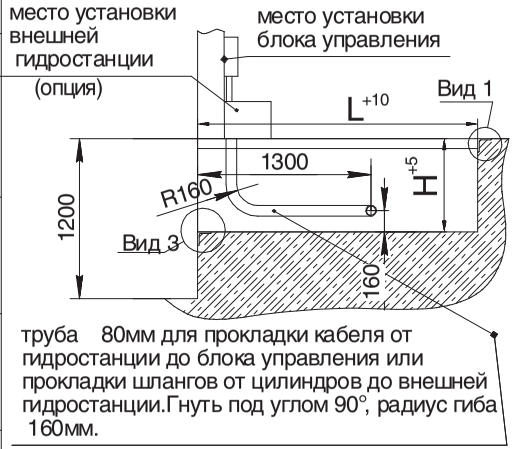

Артикул ур.платформы грузоподъёмностью 6 тонн с аппарелью 500 мм	Артикул ур.платформы грузоподъёмностью 6 тонн с аппарелью 1000 мм	Артикул ур.платформы грузоподъёмностью 10 тонн с аппарелью 500 мм	Артикул ур.платформы грузоподъёмностью 10 тонн с аппарелью 1000 мм	Размер ур. платформы (длина* x ширина), мм	L, мм	W, мм	H, мм
DSI202005-(06)E		DSI202005-(10)E		2000x2000	2020	2030	700
DSI202205-(06)E		DSI202205-(10)E		2000x2200	2020	2230	700
DSI202405-(06)E		DSI202405-(10)E		2000x2400	2020	2430	700
DSI252005-(06)E	DSI252010-(06)E	DSI252005-(10)E		2500x2000	2520	2030	700
DSI252205-(06)E	DSI252210-(06)E	DSI252205-(10)E		2500x2200	2520	2230	700
DSI252405-(06)E	DSI252410-(06)E	DSI252405-(10)E		2500x2400	2520	2430	700
DSI302005-(06)E	DSI302010-(06)E	DSI302005-(10)E		3000x2000	3020	2030	800
DSI302205-(06)E	DSI302210-(06)E	DSI302205-(10)E		3000x2200	3020	2230	800
DSI302405-(06)E	DSI302410-(06)E	DSI302405-(10)E		3000x2400	3020	2430	800
DSI352005-(06)E	DSI302010-(06)E	DSI352005-(10)E		3500x2000	3520	2030	800
DSI352205-(06)E	DSI352210-(06)E	DSI352205-(10)E		3500x2200	3520	2230	800
DSI352405-(06)E	DSI352410-(06)E	DSI352405-(10)E		3500x2400	3520	2430	800
DSI402005-(06)E	DSI402010-(06)E			4000x2000	4020	2030	800
DSI402205-(06)E	DSI402210-(06)E			4000x2200	4020	2230	800
DSI402405-(06)E	DSI402410-(06)E			4000x2400	4020	2430	800

1. 380V (3 фазы+нейтраль+земля) подвести к месту установки блока управления уравнительной платформы.
2. Необходимо обеспечить поверхность 200x300 мм для установки блока управления уравнительной платформы.
3. В случае заказа уравнительной платформы с внешним размещением гидростанции (опция) необходимо обеспечить поверхность 350x600 мм.
4. Необходимо обеспечить поверхность для установки резиновых бамперов (см. раздел опционное оборудование).

Изм.	Лист	№ докум.	Подп.	Дата
Разраб.				
Пров.				
Т.контр.				
Н.контр.				
Утв.				

Модель уравнительной платформы DSIE

Схема подготовки приямка и установки закладных элементов под уравнительную платформу с выдвижной аппарелью встроенного типа при использовании с автомобилями без встроенного лифта

Лит.	Масса	Масштаб

Лист | Листов 1

Европейская линейка

DOORHAN®

Перв. примен. | Справ. № | Подп. и дата | Инв. № дубл. | Взам. инв. № | Подп. и дата | Инв. № подл.

Модель уравнительной платформы DSE

На данном эскизе изображена схема подготовки приямка и установки закладных элементов под уравнительную платформу с выдвижной аппарелью встроенного типа длиной* 2500мм шириной 2000мм и высотой 700мм при использовании автомобилей имеющих встроенный лифт.

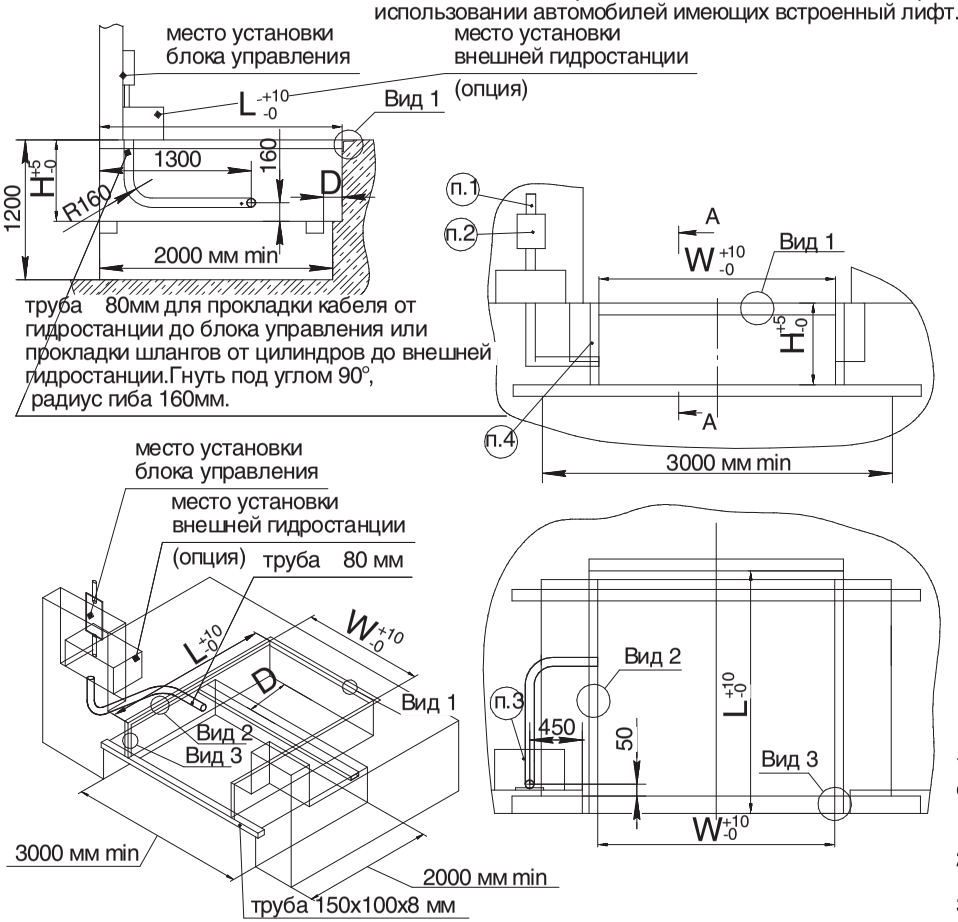

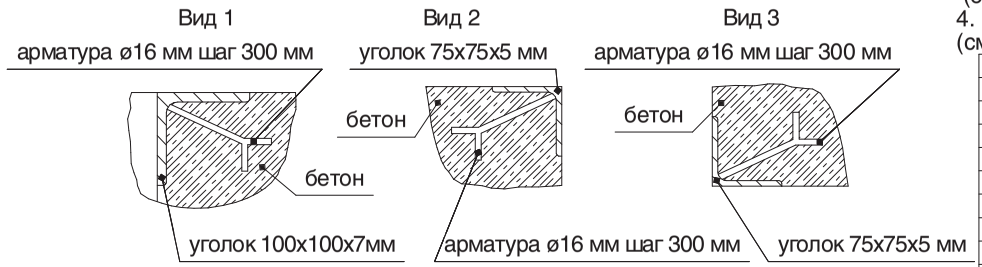

Размеры приямка для уравнительной платформы(аппарель 500мм)

Артикул ур.платформы серии DS грузоподъёмностью 6 тонн	Артикул ур.платформы серии DS грузоподъёмностью 10 тонн	Размер ур. платформы (длина* х ширина), мм	L , мм	W , мм	H , мм	D , мм
DS252005-(06)E	DS252005-(10)E	2500х2000	2100	2030	700	159
DS252205-(06)E	DS252205-(10)E	2500х2200	2100	2230	700	159
DS252405-(06)E	DS252405-(10)E	2500х2400	2100	2430	700	159
DS302005-(06)E	DS302005-(10)E	3000х2000	2600	2030	700	694
DS302205-(06)E	DS302205-(10)E	3000х2200	2600	2230	700	694
DS302405-(06)E	DS302405-(10)E	3000х2400	2600	2430	700	694
DS352005-(06)E	DS352005-(10)E	3500х2000	3100	2030	800	1074
DS352205-(06)E	DS352205-(10)E	3500х2200	3100	2230	800	1074
DS352405-(06)E	DS352405-(10)E	3500х2400	3100	2430	800	1074
DS402005-(06)E	DS402005-(10)E	4000х2000	3600	2030	800	1214
DS402205-(06)E	DS402205-(10)E	4000х2200	3600	2230	800	1214
DS402405-(06)E	DS402405-(10)E	4000х2400	3600	2430	800	1214

Размеры приямка для уравнительной платформы(аппарель 1000мм)

Артикул ур.платформы серии DS грузоподъёмностью 6 тонн	Артикул ур.платформы серии DS грузоподъёмностью 10 тонн	Размер ур. платформы (длина* х ширина), мм	L , мм	W , мм	H , мм	D , мм
DS352010-(06)E		3500х2000	2600	2030	700	694
DS352210-(06)E		3500х2200	2600	2230	700	694
DS352410-(06)E		3500х2400	2600	2430	700	694
DS402010-(06)E		4000х2000	3100	2030	800	1214
DS402210-(06)E		4000х2200	3100	2230	800	1214
DS402410-(06)E		4000х2400	3100	2430	800	1214

* - длина уравнительной платформы (это размер от края открытой аппарели до оси вращения крышки платформы).

1. 380V (3 фазы+нейтраль+земля) подвести к месту установки блока управления уравнительной платформы.
2. Необходимо обеспечить поверхность 200х300 мм для установки блока управления уравнительной платформы.
3. В случае заказа уравнительной платформы с внешним размещением гидростанции (опция) необходимо обеспечить поверхность 350х600 мм.
4. Необходимо обеспечить поверхность для установки резиновых бамперов (см. раздел опционное оборудование).

Изм.	Лист	№ докум.	Подп.	Дата	Модель уравнительной платформы DSE			
Разраб.					Схема подготовки приямка и установки закладных элементов под уравнительную платформу с выдвижной аппарелью встроенного типа при использовании автомобилей имеющих встроенный лифт	Лит.	Масса	Масштаб
Пров.						Лист	Листов 1	
Т.контр.								
Н.контр.					Российская линейка	DOORHAN®		
Утв.								

Перв. примен. | Справ. № | Подп. и дата | Инв. № дубл. | Взам. инв. № | Подп. и дата | Инв. № подл.

Модель уравнительной платформы DSIE

На данном эскизе изображена схема подготовки приямка и установки закладных элементов под уравнительную платформу с выдвижной аппарелью встроенного типа длиной* 2500мм шириной 2000мм и высотой 700мм при использовании автомобилей имеющих встроенный лифт.

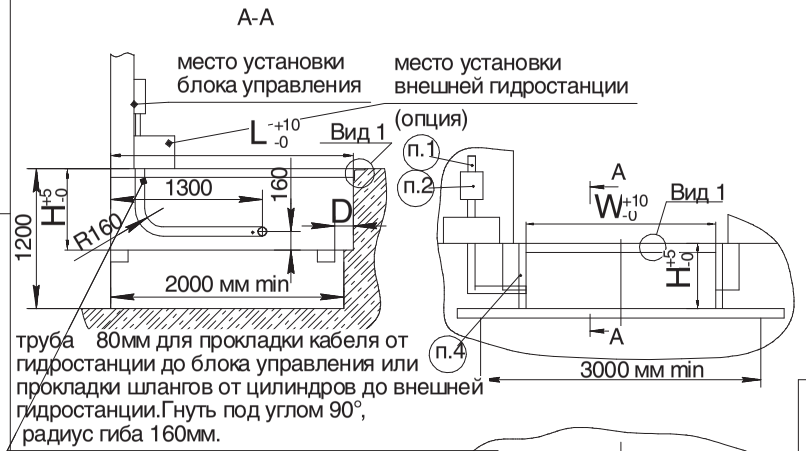

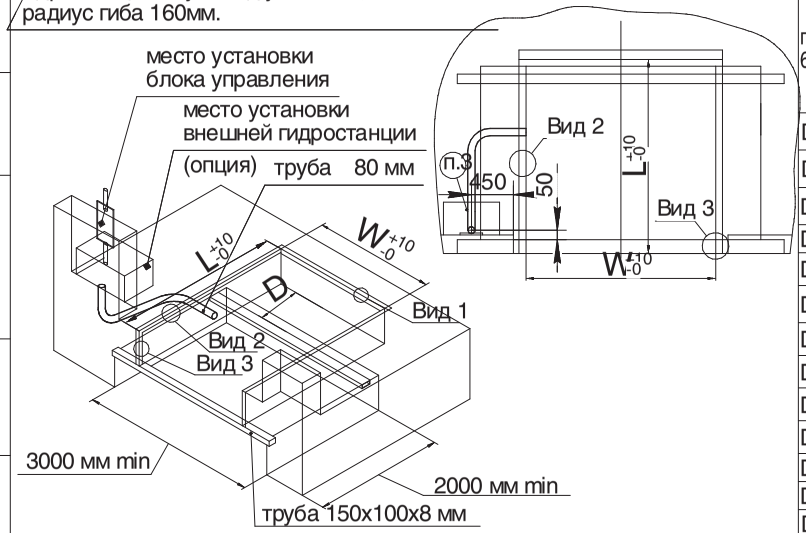

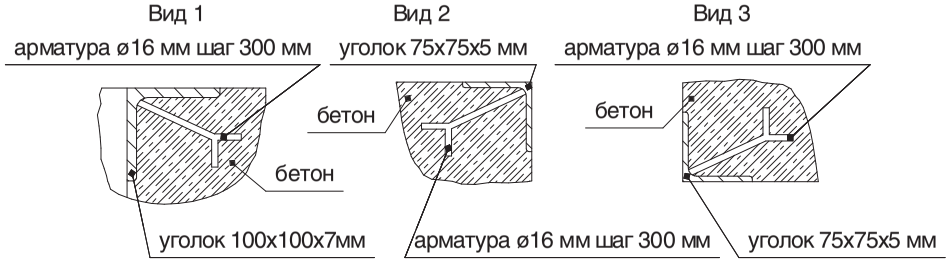

Артикул ур.платформы грузоподъёмностью 6 тонн с аппарелью 500 мм	Артикул ур.платформы грузоподъёмностью 6 тонн с аппарелью 1000 мм	Артикул ур.платформы грузоподъёмностью 10 тонн с аппарелью 500 мм	Артикул ур.платформы грузоподъёмностью 10 тонн с аппарелью 1000 мм	Размер ур. платформы (длина* x ширина), мм	L, мм	W, мм	H, мм
DSI202005-(06)E		DSI202005-(10)E		2000x2000	2020	2030	700
DSI202205-(06)E		DSI202205-(10)E		2000x2200	2020	2230	700
DSI202405-(06)E		DSI202405-(10)E		2000x2400	2020	2430	700
DSI252005-(06)E	DSI252010-(06)E	DSI252005-(10)E		2500x2000	2520	2030	700
DSI252205-(06)E	DSI252210-(06)E	DSI252205-(10)E		2500x2200	2520	2230	700
DSI252405-(06)E	DSI252410-(06)E	DSI252405-(10)E		2500x2400	2520	2430	700
DSI302005-(06)E	DSI302010-(06)E	DSI302005-(10)E		3000x2000	3020	2030	800
DSI302205-(06)E	DSI302210-(06)E	DSI302205-(10)E		3000x2200	3020	2230	800
DSI302405-(06)E	DSI302410-(06)E	DSI302405-(10)E		3000x2400	3020	2430	800
DSI352005-(06)E	DSI302010-(06)E	DSI352005-(10)E		3500x2000	3520	2030	800
DSI352205-(06)E	DSI352210-(06)E	DSI352205-(10)E		3500x2200	3520	2230	800
DSI352405-(06)E	DSI352410-(06)E	DSI352405-(10)E		3500x2400	3520	2430	800
DSI402005-(06)E	DSI402010-(06)E			4000x2000	4020	2030	800
DSI402205-(06)E	DSI402210-(06)E			4000x2200	4020	2230	800
DSI402405-(06)E	DSI402410-(06)E			4000x2400	4020	2430	800

1. 380V (3 фазы+нейтраль+земля) подвести к месту установки блока управления уравнительной платформы.
2. Необходимо обеспечить поверхность 200x300 мм для установки блока управления уравнительной платформы.
3. В случае заказа уравнительной платформы с внешним размещением гидростанции (опция) необходимо обеспечить поверхность 350x600 мм.
4. Необходимо обеспечить поверхность для установки резиновых бамперов (см. раздел опционное оборудование).

Изм.	Лист	№ докум.	Подп.	Дата
Разраб.				
Пров.				
Т.контр.				
Н.контр.				
Утв.				

Модель уравнительной платформы DSIE

Схема подготовки приямка и установки закладных элементов под уравнительную платформу с выдвижной аппарелью встроенного типа при использовании автомобилей имеющих встроенный лифт

Лит. | Масса | Масштаб

Лист | Листов 1

Европейская линейка

DOORHAN®

Перв. примен. | Справ. № | Подп. и дата | Инв. № дубл. | Взам. инв. № | Подп. и дата | Инв. № подл.

Модель уравнительной платформы DSS

На данном эскизе изображена схема подготовки приямка и установки закладных элементов под уравнительную платформу с выдвижной аппарелью 500мм подвесного типа длиной* 2500мм шириной 2000мм и высотой 700мм.

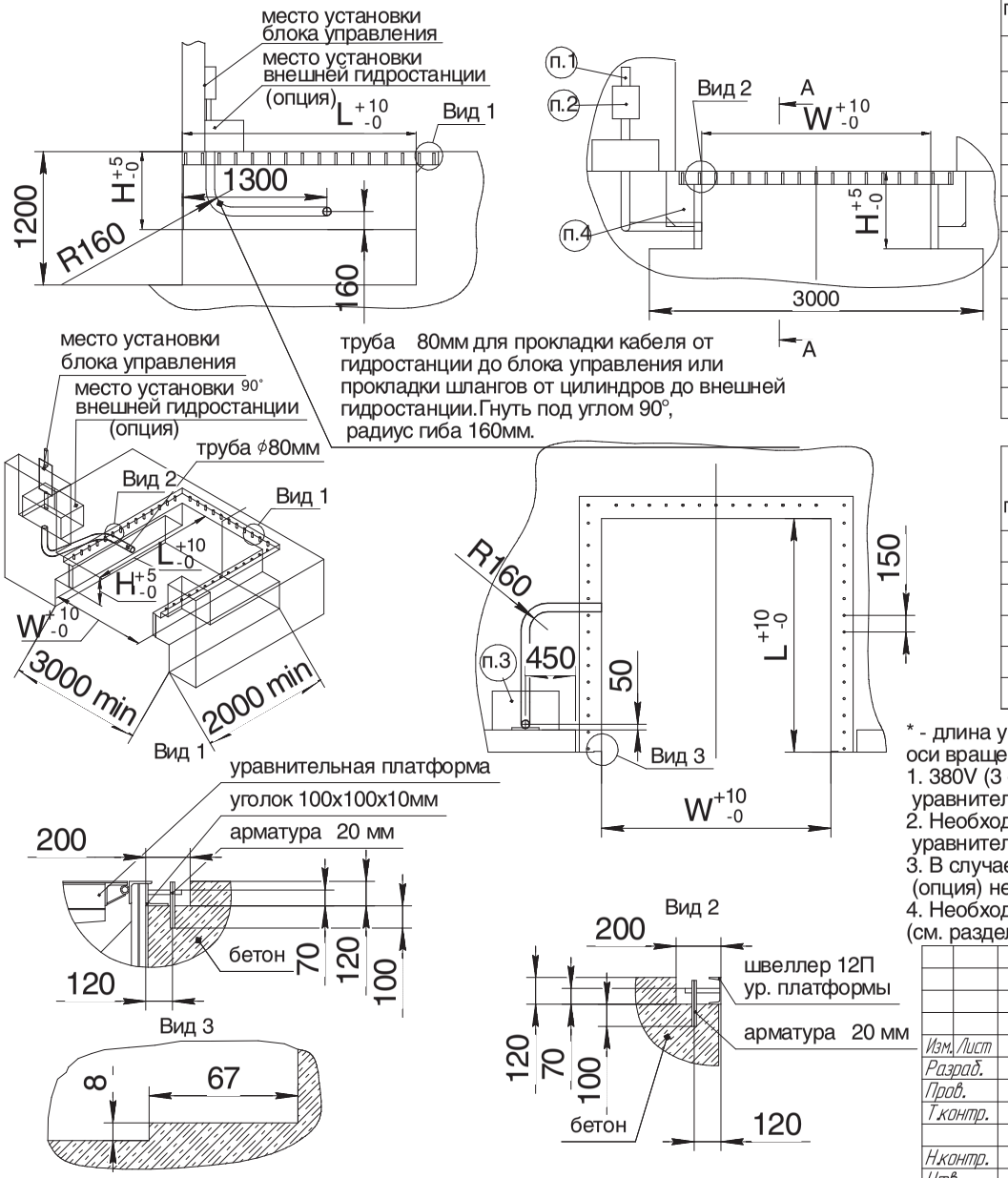

Размеры приямка для уравнительной платформы(аппарель 500мм)

Артикул ур.платформы серии DS грузоподъёмностью 6 тонн	Артикул ур.платформы серии DS грузоподъёмностью 10 тонн	Размер ур. платформы (длина* х ширина), мм	L, мм	W, мм	H, мм
DS252005-(06)S	DS252005-(10)S	2500х2000	2100	2030	700
DS252205-(06)S	DS252205-(10)S	2500х2200	2100	2230	700
DS252405-(06)S	DS252405-(10)S	2500х2400	2100	2430	700
DS302005-(06)S	DS302005-(10)S	3000х2000	2600	2030	700
DS302205-(06)S	DS302205-(10)S	3000х2200	2600	2230	700
DS302405-(06)S	DS302405-(10)S	3000х2400	2600	2430	700
DS352005-(06)S	DS352005-(10)S	3500х2000	3100	2030	800
DS352205-(06)S	DS352205-(10)S	3500х2200	3100	2230	800
DS352405-(06)S	DS352405-(10)S	3500х2400	3100	2430	800
DS402005-(06)S	DS402005-(10)S	4000х2000	3600	2030	800
DS402205-(06)S	DS402205-(10)S	4000х2200	3600	2230	800
DS402405-(06)S	DS402405-(10)S	4000х2400	3600	2430	800

Размеры приямка для уравнительной платформы(аппарель 1000мм)

Артикул ур.платформы серии DS грузоподъёмностью 6 тонн	Артикул ур.платформы серии DS грузоподъёмностью 10 тонн	Размер ур. платформы (длина* х ширина), мм	L, мм	W, мм	H, мм
DS352010-(06)S		3500х2000	2600	2030	700
DS352210-(06)S		3500х2200	2600	2230	700
DS352410-(06)S		3500х2400	2600	2430	700
DS402010-(06)S		4000х2000	3100	2030	800
DS402210-(06)S		4000х2200	3100	2230	800
DS402410-(06)S		4000х2400	3100	2430	800

* - длина уравнительной платформы (это размер от края открытой аппарели до оси вращения крышки платформы).

1. 380V (3 фазы+нейтраль+земля) подвести к месту установки блока управления уравнительной платформы.
2. Необходимо обеспечить поверхность 200х300 мм для установки блока управления уравнительной платформы.
3. В случае заказа уравнительной платформы с внешним размещением гидростанции (опция) необходимо обеспечить поверхность 350х600 мм.
4. Необходимо обеспечить поверхность для установки резиновых бамперов (см. раздел опционное оборудование).

Изм.	Лист	№ докум.	Подп.	Дата	Модель уравнительной платформы DSS	Лит.	Масса	Масштаб
Разраб.					Схема подготовки приямка и установки закладных элементов под уравнительную платформу с выдвижной аппарелью подвесного типа			1:1
Пров.						Лист	Листов 1	
Т.контр.								
Н.контр.					Российская линейка	DOORHAN®		
Утв.								

Перв. примен. | Справ. № | Подп. и дата | Инв. № дубл. | Взам. инв. № | Подп. и дата | Инв. № подл.

Модель уравнительной платформы DSS

На данном эскизе изображена схема подготовки приямка и установки закладных элементов под уравнительную платформу с выдвижной аппарелью 500мм подвесного типа длиной* 2000мм шириной 2000мм и высотой 700мм.

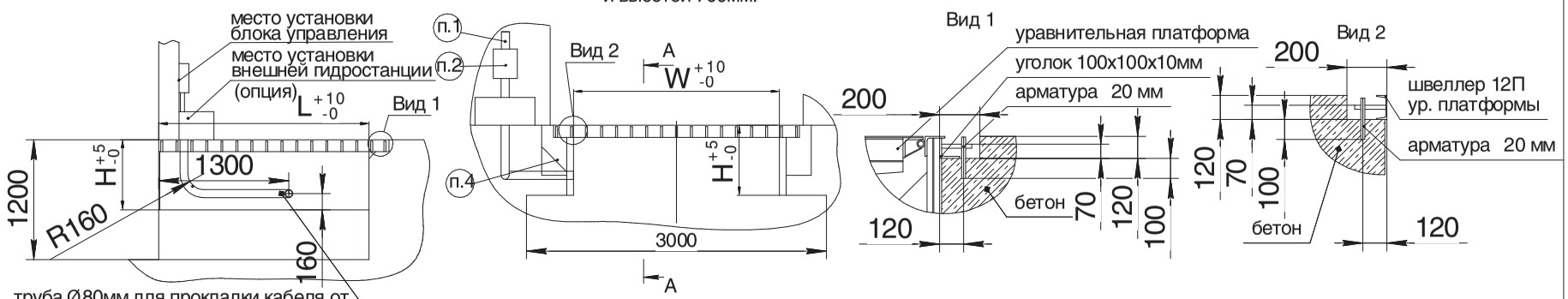

труба Ø80мм для прокладки кабеля от гидростанции до блока управления или прокладки шлангов от цилиндров до внешней гидростанции.Гнуть под углом 90°, радиус гиба 160мм.

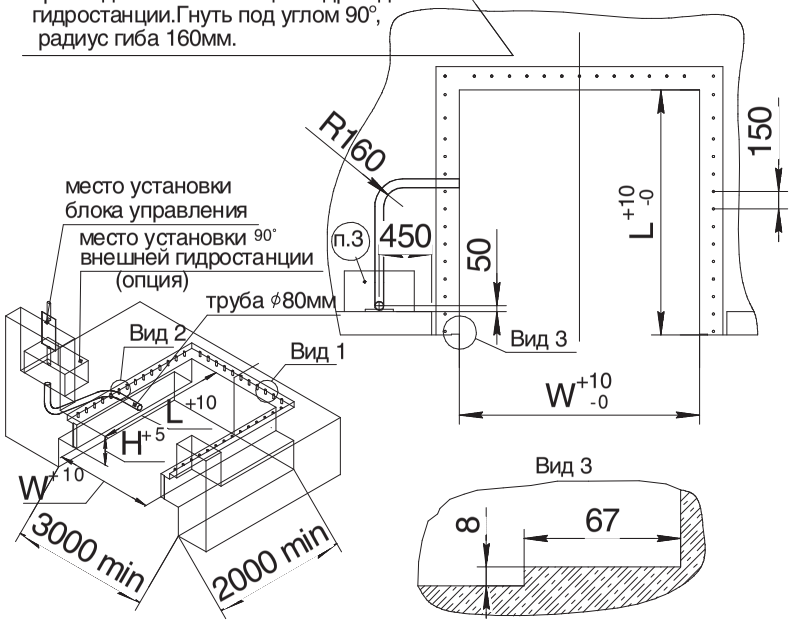

Артикул ур.платформы грузоподъёмностью 6 тонн с аппарелью 500 мм	Артикул ур.платформы грузоподъёмностью 6 тонн с аппарелью 1000 мм	Артикул ур.платформы грузоподъёмностью 10 тонн с аппарелью 500 мм	Артикул ур.платформы грузоподъёмностью 10 тонн с аппарелью 1000 мм	Размер ур. платформы (длина* х ширина), мм	L , мм	W , мм	H , мм
DSI202005-(06)S		DSI202005-(10)S		2000x2000	2000	2060	700
DSI202205-(06)S		DSI202205-(10)S		2000x2200	2000	2260	700
DSI202405-(06)S		DSI202405-(10)S		2000x2400	2000	2460	700
DSI252005-(06)S	DSI252010-(06)S	DSI252005-(10)S		2500x2000	2500	2060	700
DSI252205-(06)S	DSI252210-(06)S	DSI252205-(10)S		2500x2200	2500	2260	700
DSI252405-(06)S	DSI252410-(06)S	DSI252405-(10)S		2500x2400	2500	2460	700
DSI302005-(06)S	DSI302010-(06)S	DSI302005-(10)S		3000x2000	3000	2060	800
DSI302205-(06)S	DSI302210-(06)S	DSI302205-(10)S		3000x2200	3000	2260	800
DSI302405-(06)S	DSI302410-(06)S	DSI302405-(10)S		3000x2400	3000	2460	800
DSI352005-(06)S	DSI302010-(06)S	DSI352005-(10)S		3500x2000	3500	2060	800
DSI352205-(06)S	DSI352210-(06)S	DSI352205-(10)S		3500x2200	3500	2260	800
DSI352405-(06)S	DSI352410-(06)S	DSI352405-(10)S		3500x2400	3500	2460	800
DSI402005-(06)S	DSI402010-(06)S			4000x2000	4000	2060	800
DSI402205-(06)S	DSI402210-(06)S			4000x2200	4000	2260	800
DSI402405-(06)S	DSI402410-(06)S			4000x2400	4000	2460	800

1. 380V (3 фазы+нейтраль+земля) подвести к месту установки блока управления уравнительной платформы.
2. Необходимо обеспечить поверхность 200х300 мм для установки блока управления уравнительной платформы.
3. В случае заказа уравнительной платформы с внешним размещением гидростанции (опция) необходимо обеспечить поверхность 350х600 мм.
4. Необходимо обеспечить поверхность для установки резиновых бамперов (см. раздел опционное оборудование).

Изм.	Лист	№ докум.	Подп.	Дата	Модель уравнительной платформы DSS		
Разраб.					Схема подготовки приямка и установки закладных элементов под уравнительную платформу с выдвижной аппарелью подвесного типа	Лит. / Масса	Масштаб 1:1
Пров.						Лист	Листов 1
Т.контр.							
Н.контр.					Европейская линейка	DOORHAN®	
Утв.							

Перв. примен. | Справ. № | Подп. и дата | Инв. № дубл. | Взам. инв. № | Подп. и дата | Инв. № подл.

На данном эскизе изображена схема подготовки приямка и установки закладных элементов под уравнительную платформу с выдвижной аппарелью 1000мм подвесного типа длиной* 3500мм шириной 2000мм и высотой 700мм.

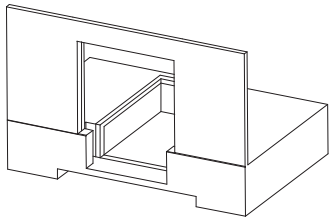

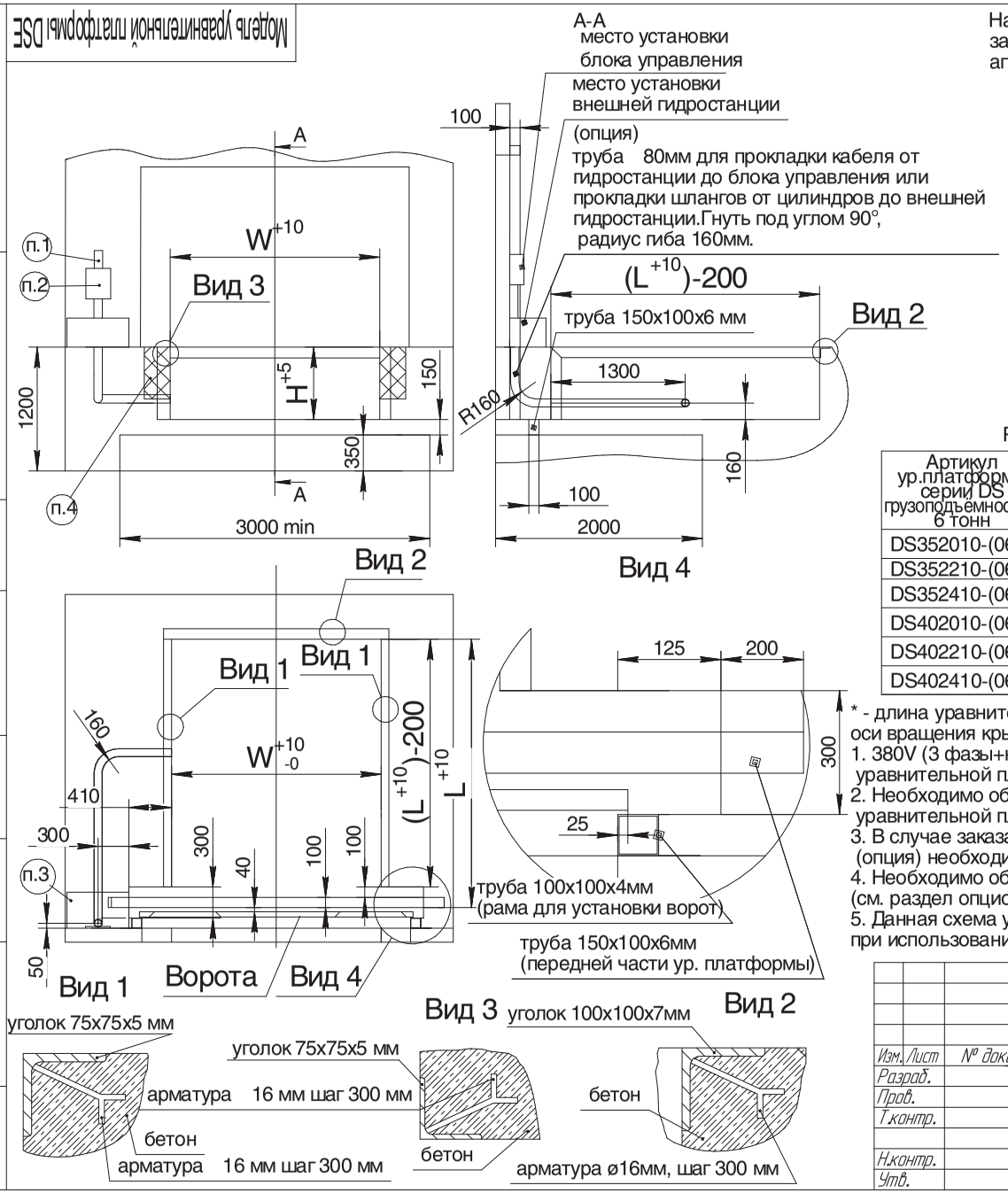

Размеры приямка для уравнительной платформы

Артикул ур.платформы серии DS грузоподъемностью 6 тонн	Артикул ур.платформы серии DS грузоподъемностью 10 тонн	Размер ур. платформы (длина* х ширина), мм	L, мм	W, мм	H, мм
DS352010-(06)E		3500х2000	2600	2030	700
DS352210-(06)E		3500х2200	2600	2230	700
DS352410-(06)E		3500х2400	2600	2430	700
DS402010-(06)E		4000х2000	3100	2030	800
DS402210-(06)E		4000х2200	3100	2230	800
DS402410-(06)E		4000х2400	3100	2430	800

* - длина уравнительной платформы (это размер от края открытой аппарели до оси вращения крышки платформы).

1. 380V (3 фазы+нейтраль+земля) подвести к месту установки блока управления уравнительной платформы.
2. Необходимо обеспечить поверхность 200х300 мм для установки блока управления уравнительной платформы.
3. В случае заказа уравнительной платформы с внешним размещением гидростанции (опция) необходимо обеспечить поверхность 350х600 мм.
4. Необходимо обеспечить поверхность для установки резиновых бамперов (см. раздел опционное оборудование).
5. Данная схема установки(ворота опускаются перед платформой) возможна только при использовании платформы с выдвижной аппарелью 1000 мм.

Изм.	Лист	№ докум.	Подп.	Дата	Модель уравнительной платформы DSE	Лит.	Масса	Масштаб
Разраб.					Схема подготовки приямка и установки закладных элементов под уравнительную платформу с выдвижной аппарелью 1000 мм встроенного типа (ворота опускаются перед платформой)	Лист	Листов 1	
Пров.								
Т.контр.								
Н.контр.					Российская линейка	DOORHAN®		
Утв.								

Перв. примен. | Справ. № | Подп. и дата | Инв. № дубл. | Взам. инв. № | Подп. и дата | Инв. № подл.

Модель уравнительной платформы DSIE

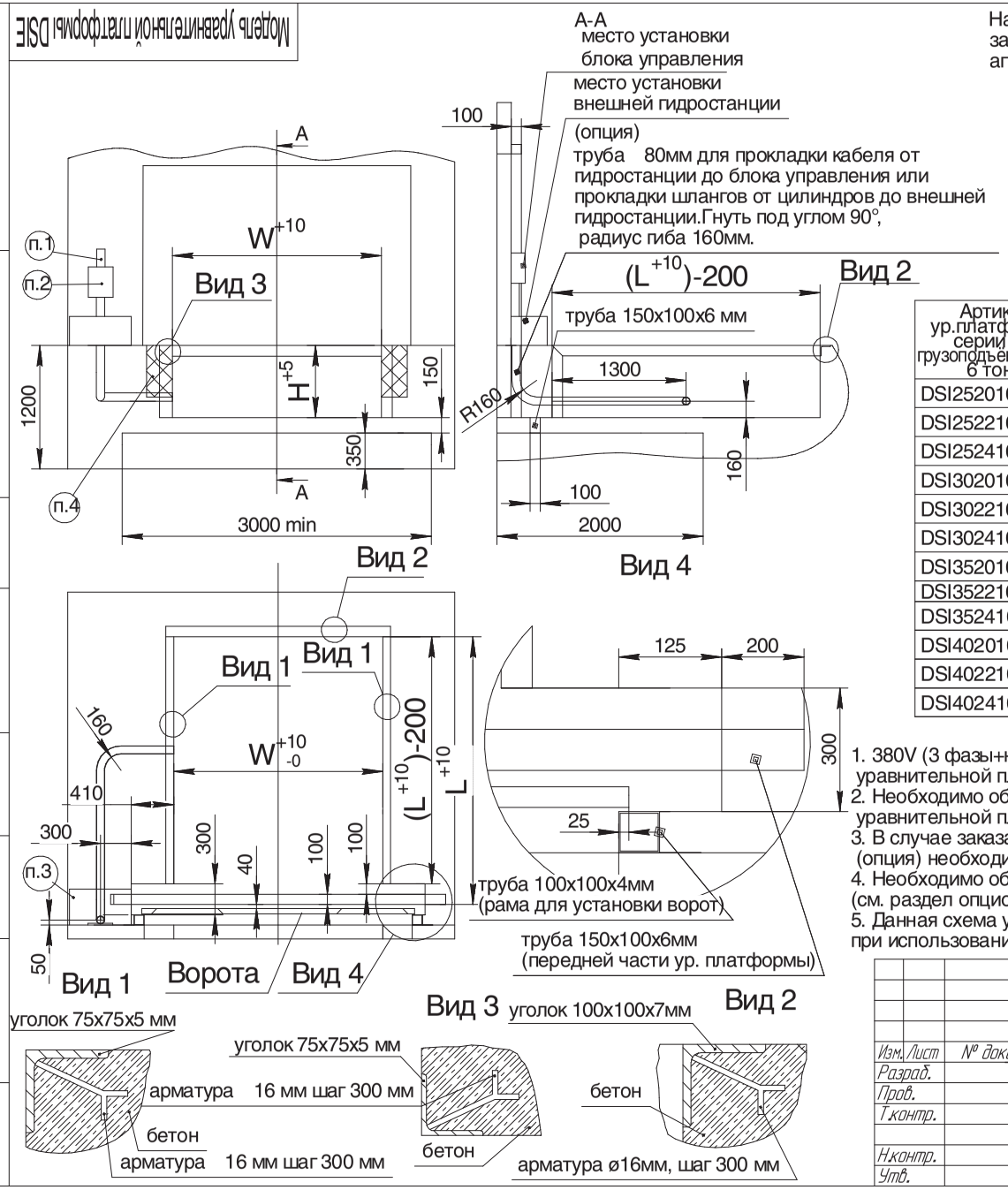

На данном эскизе изображена схема подготовки приямка и установки закладных элементов под уравнительную платформу с выдвижной аппарелью 1000мм подвесного типа длиной* 3500мм шириной 2000мм и высотой 700мм.

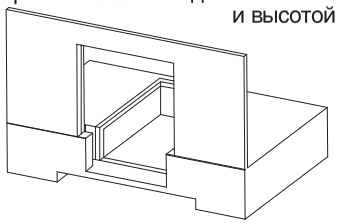

Размеры приямка для уравнительной платформы

Артикул ур.платформы серии DS грузоподъемностью 6 тонн	Артикул ур.платформы серии DS грузоподъемностью 10 тонн	Размер ур. платформы (длина* x ширина), мм	L , мм	W , мм	H , мм
DSI252010-(06)E		2500x2000	2520	2030	700
DSI252210-(06)E		2500x2200	2520	2230	700
DSI252410-(06)E		2500x2400	2520	2430	700
DSI302010-(06)E		3000x2000	3020	2030	800
DSI302210-(06)E		3000x2200	3020	2230	800
DSI302410-(06)E		3000x2400	3020	2430	800
DSI352010-(06)E		3500x2000	3520	2030	800
DSI352210-(06)E		3500x2200	3520	2230	800
DSI352410-(06)E		3500x2400	3520	2430	800
DSI402010-(06)E		4000x2000	4020	2030	800
DSI402210-(06)E		4000x2200	4020	2230	800
DSI402410-(06)E		4000x2400	4020	2430	800

1. 380V (3 фазы+нейтраль+земля) подвести к месту установки блока управления уравнительной платформы.
2. Необходимо обеспечить поверхность 200x300 мм для установки блока управления уравнительной платформы.
3. В случае заказа уравнительной платформы с внешним размещением гидростанции (опция) необходимо обеспечить поверхность 350x600 мм.
4. Необходимо обеспечить поверхность для установки резиновых бамперов (см. раздел опционное оборудование).
5. Данная схема установки(ворота опускаются перед платформой) возможна только при использовании платформы с выдвижной аппарелью 1000 мм.

Изм.	Лист	№ докум.	Подп.	Дата	Модель уравнительной платформы DSIE	Лит.	Масса	Масштаб
Разраб.					Схема подготовки приямка и установки закладных элементов под уравнительную платформу с выдвижной аппарелью 1000 мм встроенного типа (ворота опускаются перед платформой)			
Пров.						Лист	Листов 1	
Т.контр.								
Н.контр.					Европейская линейка	DOORHAN®		
Утв.								

Схема приямка под уравнительную платформу встроенного типа при использовании с автомобилями без встроенного лифта

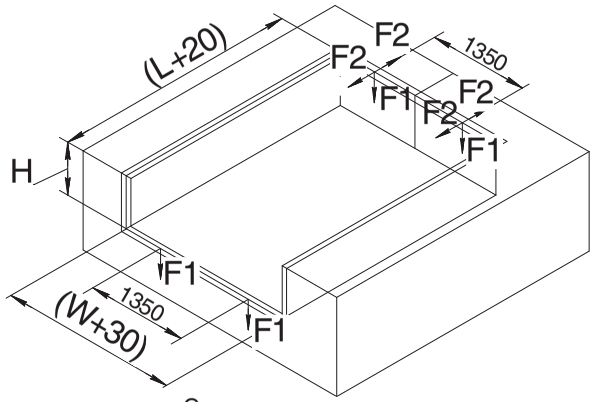

Схема приямка под уравнительную платформу встроенного типа при использовании автомобилей , имеющих встроенный лифт

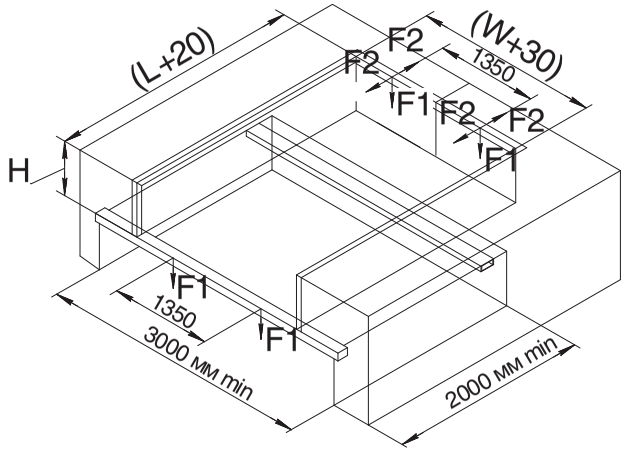

Схема пандуса для платформы уравнительной механической "минидок" встроенного типа

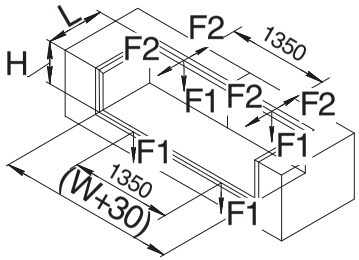

Схема приямка под уравнительную платформу подвесного типа

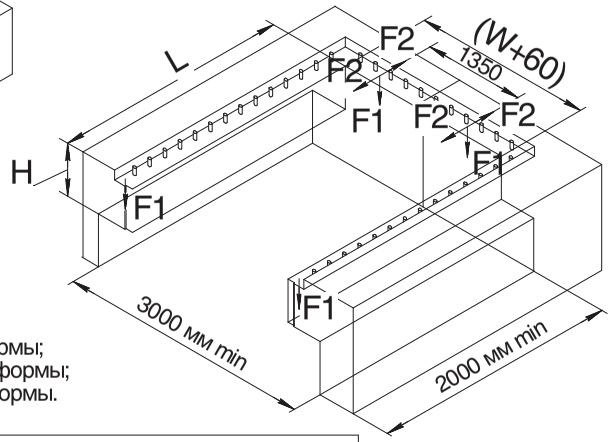

Схема приямка под уравнительную платформу боксового типа

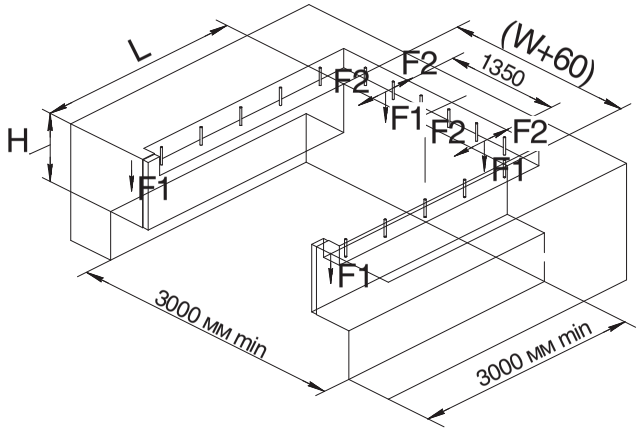

L-длина уравнительной платформы;
W-ширина уравнительной платформы;
H-высота уравнительной платформы.

Сила нагрузки в принятых областях (kN) скорость макс. 10км/ч		
	F1	F2
Для уравнительной платформы грузоподъемностью 6 т.	18	15
Для уравнительной платформы грузоподъемностью 10 т.	28	25

Изм.	Лист	№ докум.	Подп.	Дата	Схема распределения нагрузок на приямки под уравниельные платформы	Лит.	Масса	Масштаб
Разраб.								1:1
Пров.								
Т.контр.						Лист	Листов 1	
Н.контр.						DOORHAN®		
Утв.								

Перв. примен. | Справ. № | Подп. и дата | Инв. № дубл. | Взам. инв. № | Подп. и дата | Инв. № подл.

DoorHan®

ТЕХНОГРАД
Сохраняя баланс интересов

Концерн DoorHan благодарит вас
за приобретение нашей продукции.
Мы надеемся, что вы останетесь довольны
качеством данного изделия.

По вопросам приобретения, дистрибьюции
и технического обслуживания обращайтесь
в компанию ТЕХНОГРАД:

г. Минск, а/г Озерцо, ул. Дзержинского,
д. 26а, 3-й этаж

Телефоны:
+375175174470 (телефон / факс)
+375447752155 (A1 / Viber)
+375295318672 (МТС)

E-mail: info@technograd.by
www.technograd.by